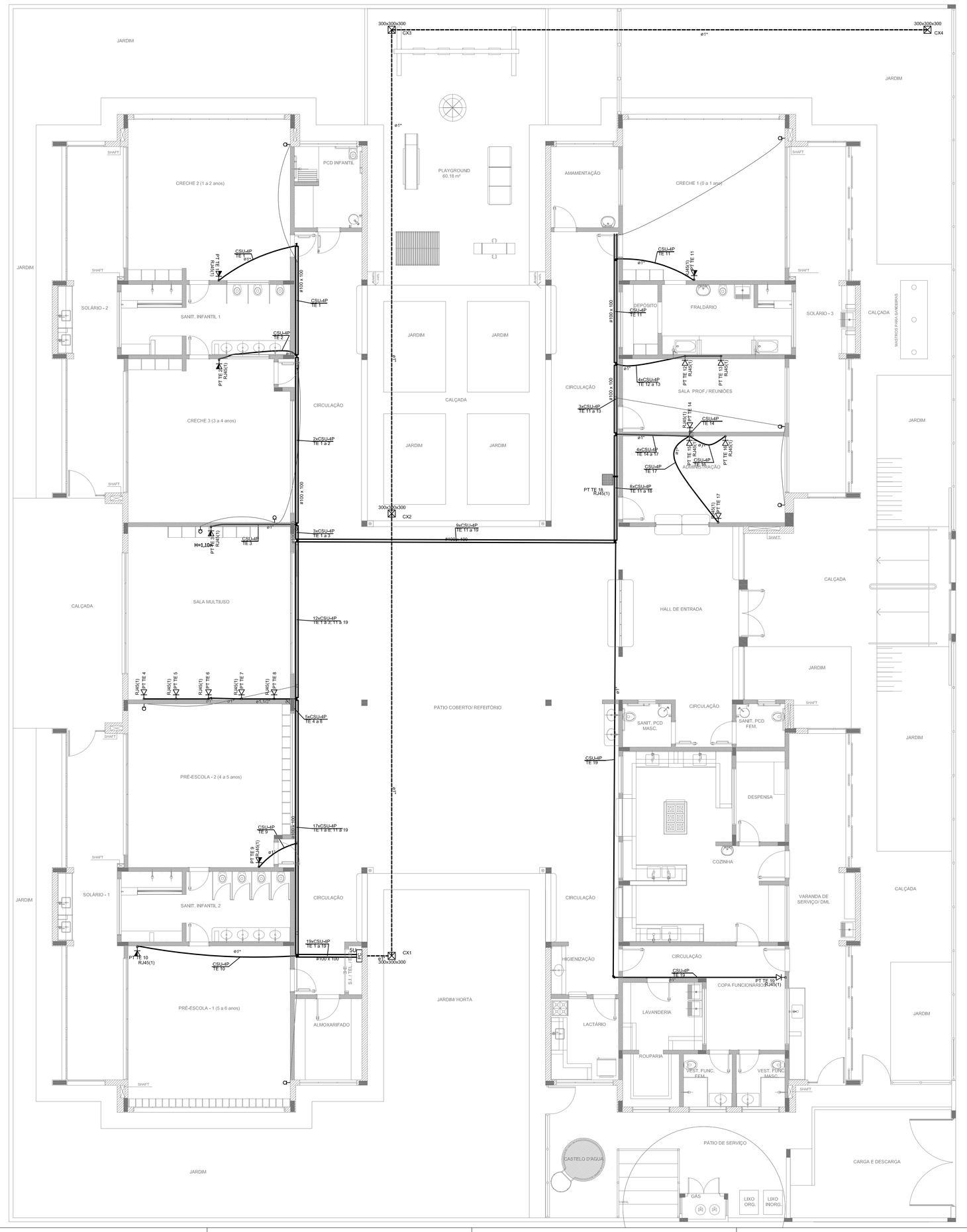
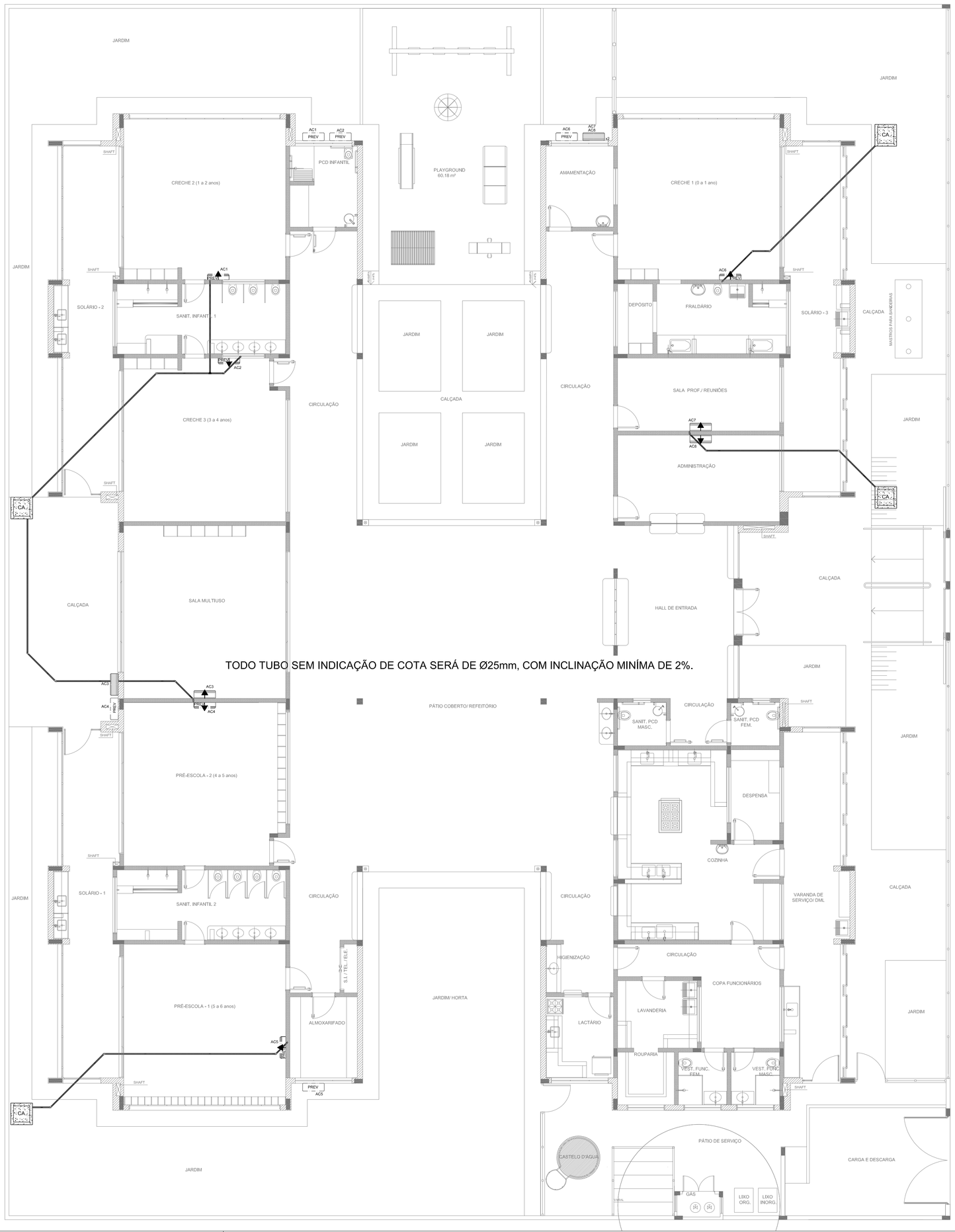

JARDIM
CRECHE 2 (1 a 2 anos)
PCD INFANTIL
PLAYGROUND
60,18 m²
AMAMENTAÇÃO
CRECHE 1 (0 a 1 ano)
SOLÁRIO - 2
SANIT. INFANTIL 1
CIRCULAÇÃO
CRECHE 3 (3 a 4 anos)
CALÇADA
DEPÓSITO
FRALDÁRIO
SOLÁRIO - 3
SALA PROF / REUNIÕES
SALA MULTIUSO
HALL DE ENTRADA
PÁTIO COBERTO/ REFEITÓRIO
PRÉ-ESCOLA - 2 (4 a 5 anos)
SOLÁRIO - 1
SANIT. INFANTIL 2
PRÉ-ESCOLA - 1 (5 a 6 anos)
ALMOXARIFADO
JARDIM HORTA
SANIT. PCD MASC.
SANIT. PCD FEM.
DESPENSA
COZINHA
VARANDA DE SERVIÇO/ DML
HIGIENIZAÇÃO
LACTÁRIO
COPA FUNCIONÁRIOS
LAVANDERIA
ROUPARIA
VEST. FUNC. FEM.
VEST. FUNC. MASC.
PÁTIO DE SERVIÇO
CASTELO D'ÁGUA
GÁS
LIXO ORG.
LIXO INORG.
CARGA E DESCARGA
CX1
CX2
CX3
CX4
300x300x300
300x300x100
SHAFT
ø1"
ø1 1/2"
ø2"
ø3"
ø4"
CIRCUITO 1
CIRCUITO 2
CIRCUITO 3
CIRCUITO 4
CIRCUITO 5
CIRCUITO 6
CIRCUITO 7
CIRCUITO 8
CIRCUITO 9
CIRCUITO 10
CIRCUITO 11
CIRCUITO 12
CIRCUITO 13
CIRCUITO 14
CIRCUITO 15
CIRCUITO 16
CIRCUITO 17
CIRCUITO 18
CIRCUITO 19
CIRCUITO 20
CIRCUITO



TODO TUBO SEM INDICAÇÃO DE COTA SERÁ DE Ø25mm, COM INCLINAÇÃO MINÍMA DE 2%.

1 PLANTA BAIXA
ESCALA 1/75

QUADRO RESUMO

MÁQUINA	QUADRO	BTU's	POTÊNCIA MAX.
AC1-PREVISÃO*	QD.2	30.000	3.600 W
AC2-PREVISÃO*	QD.2	30.000	3.600 W
AC3-MULTIUSO	QD.2	30.000	3.600 W
AC4-PREVISÃO*	QD.2	30.000	3.600 W
AC5-PREVISÃO*	QD.2	30.000	3.600 W
AC6-PREVISÃO*	QD.4	30.000	3.600 W
AC7-S.PROFES.	QD.4	9.000	1.400 W
AC8-ADMINIST.	QD.4	9.000	1.400 W

* ESTE EQUIPAMENTO NÃO FAZ PARTE DO KIT FINANCIADO PELO FNDE.

LEGENDA

- CAIXA DE AREIA PLUVIAL SIMPLES 60 x 60 cm
- JOELHO 45
- JOELHO 90- COLUNA
- DRENO AR CONDICIONADO
- UNIDADE EVAPORADORA
- UNIDADE CONDENSADORA
- PREVISÃO UNIDADE EVAPORADORA
- PREVISÃO UNIDADE CONDENSADORA
- TOMADA ALTA A 2,20M DO PISO

NOTAS:
- EXECUTAR ESTE PROJETO JUNTAMENTE COM O PROJETO ESTRUTURAL, ELÉTRICO E ÁGUAS PLUVIAIS;
- ANTES DA CONCRETAGEM PREVER PASSAGEM PARA AS TUBULAÇÕES DENTRO DOS LIMITES ESTABELECIDOS PELA NBR 6118:2014;
- ALTERAÇÕES NESTE PROJETO SOMENTE COM AUTORIZAÇÃO EXPRESSA DO FNDE.
- TODAS AS CAIXAS SÃO EXISTENTES NO PROJETO DE ÁGUAS PLUVIAIS;
- A TUBULAÇÃO DE DRENO DEVERÁ SER EMBUTIDA NO PISO DOS PAVIMENTOS;
- DEVERÁ SER UTILIZADO OS SEGUINTES MATERIAIS:
  - GÁS: TUBO DE COBRE;
  - ELÉTRICA: ELETRODUTO DE PVC E FIOS CONFORME PROJETO;
  - DRENO: TUBO DE PVC SOLDÁVEL DE 25 A 40MM.

REFERÊNCIAS:
- MEMORIAL DESCRITIVO E ESPECIFICAÇÕES TÉCNICAS;
- PLANILHA DE QUANTITATIVOS.

Nº	DATA	DESCRIÇÃO
02	JANEIRO/ 2017	Atendimento à NBR 9050/ 2015; Alteração: quadro de áreas, sanitários infantis 1 e 2, altura da platibanda, mobiliário e equipamento, altura da cerâmica nos sanitários, cor dos portões dos solários e altura da porta PAI; Acréscimo das duchas higiênicas e escaninhos pré-escola. Retirada da chapa de aço abixo da platibanda.
01	AGOSTO/ 2016	Alteração paredes - shaft para tubulação hidráulica e detalhamento; alteração da altura da platibanda.

CONTROLE DE REVISÕES

FNDE Fundo Nacional do Desenvolvimento da Educação — Ministério da Educação

PROJETO PADRÃO - FNDE

PROPRIETÁRIO: :

ENDEREÇO:

MUNICÍPIO – UF:

PROPRIETÁRIO

RESP. TÉCNICO — CREA

AUTOR DO PROJETO — CAU

DLFO | CREA | RA

OBSERVAÇÕES:

PROGRAMA PROINFÂNCIA - PROJETO TIPO 2

PROJETO DE INSTALAÇÕES

COORDENAÇÃO: CGEST - Coordenação Geral de Infraestrutura Educacional

LANÇAMENTO DA REDE DE DRENO DO AR CONDICIONADO
PLANTA BAIXA

ECL

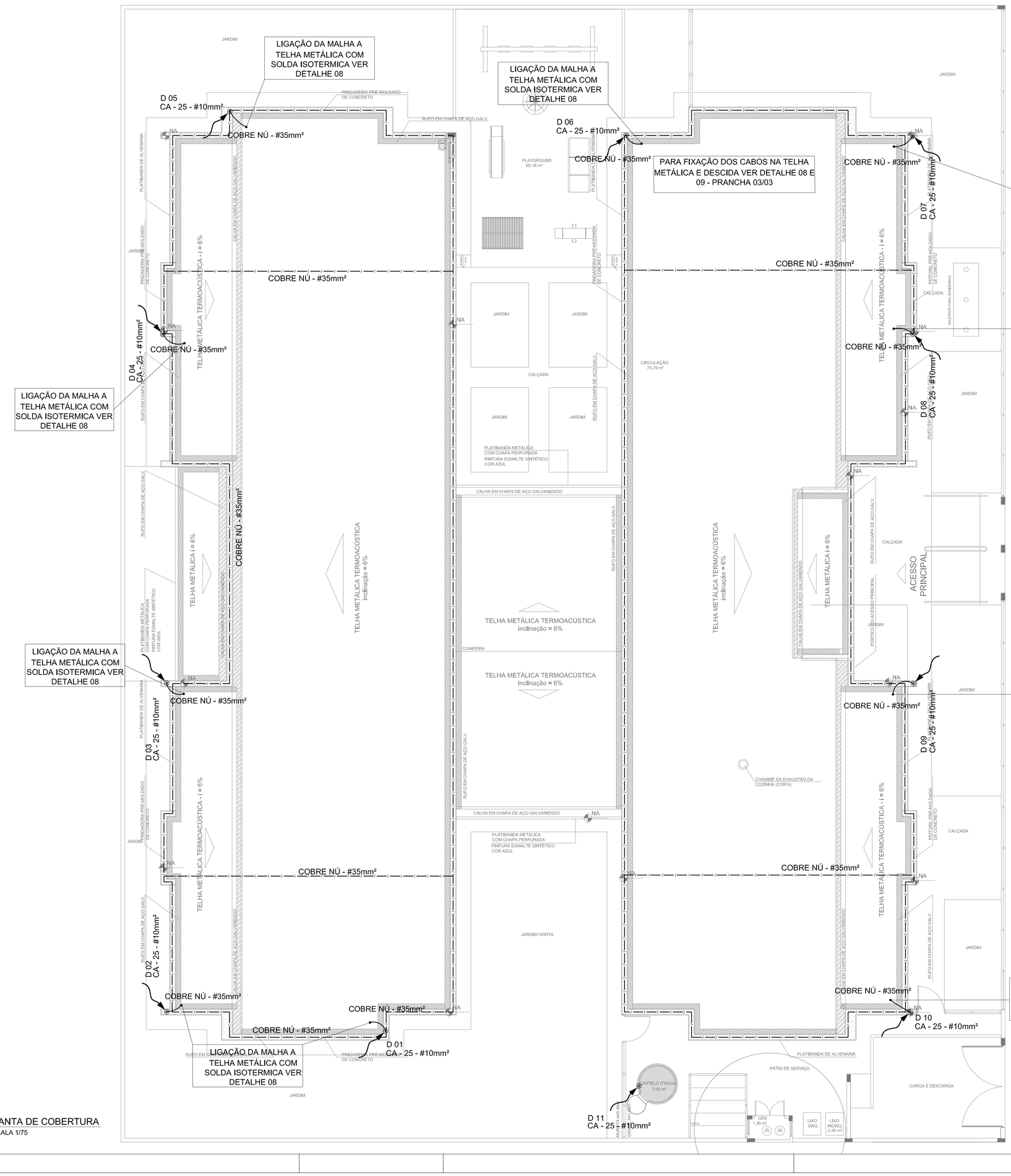
FORMATO (841x630)

REVISÃO: R.00, R.01, R.02

ESCALA: 1/75

DATA EMISSÃO: JANEIRO/2017

PRANCHA: 01/01



1 PLANTA DE COBERTURA
ESCALA 1/75

LEGENDA

- ATERRAMENTO COM HASTE
- DESCIDA DO SPDA
- CAIXA DE VISITA DE ATERRAMENTO COM HASTE
- CAPTOR TIPO FRANKLIN
- CABO DE COBRE NÚ (CORDOALHA)
- VERGALHÃO CA25 – Ø10mm
- BEP — CAIXA DE EQUALIZAÇÃO

OBSERVAÇÃO

VALOR OHMICO DO ATERRAMENTO:

- APÓS A EXECUÇÃO DA INSTALAÇÃO CONFORME ESTE PROJETO TODOS OS SISTEMAS DE ATERRAMENTO DEVERÃO TER SUA RESISTÊNCIA MEDIDA. SE O VALOR MEDIDO ULTRAPASSAR 10 OHMS, ACRESCENTAR ELETRODOS ATÉ ATINGIR ESTE VALOR. PODERÁ TAMBÉM SER USADO ATERRAGEL OU SIMILAR.

- A RESISTÊNCIA DA CONTINUIDADE ELÉTRICA DAS ARMADURAS DO SISTEMA DEVE SER INFERIOR A 1 OHM.

- ALÉM DOS NEUTROS DEVERÃO SER LIGADOS AOS FIOS TERRA TODAS AS PARTES METÁLICAS NÃO ENERGIZADAS.

NOTAS

- A PROFUNDIDADE MINIMA PARA MALHA DE ATERRAMENTO É DE 50 CM.
- AS MALHAS DE ATERRAMENTO DOS SISTEMAS ELÉTRICOS E PROTEÇÃO ATMOSFÉRICA DEVERÃO SER INTERLIGADOS, FORMANDO APENAS UM SISTEMA.

REFERÊNCIAS

- MEMORIAL DESCRITIVO E ESPECIFICAÇÕES TÉCNICAS;

- PLANILHA DE QUANTITATIVOS.

Nº	DATA	DESCRIÇÃO
02	JANEIRO/ 2017	Atendimento à NBR 9050/ 2015; Alteração: quadro de áreas, sanitários infantis 1 e 2, altura da platibanda, mobiliário e equipamento, altura da cerâmica nos sanitários, cor dos portões dos solários e altura da porta PAI; Acréscimo das duchas higiênicas e escaninhos pré-escola. Retirada da chapa de aço abaixo da platibanda.
01	AGOSTO/ 2016	Alteração paredes - shaft para tubulação hidráulica e detalhamento; alteração da altura da platibanda.

CONTROLE DE REVISÕES

FNDE Fundo Nacional de Desenvolvimento da Educação — Ministério da Educação

PROJETO PADRÃO - FNDE

PROPRIETÁRIO: :

ENDEREÇO:

MUNICÍPIO – UF:

PROPRIETÁRIO

RESP. TÉCNICO — CREA

AUTOR DO PROJETO — CAU

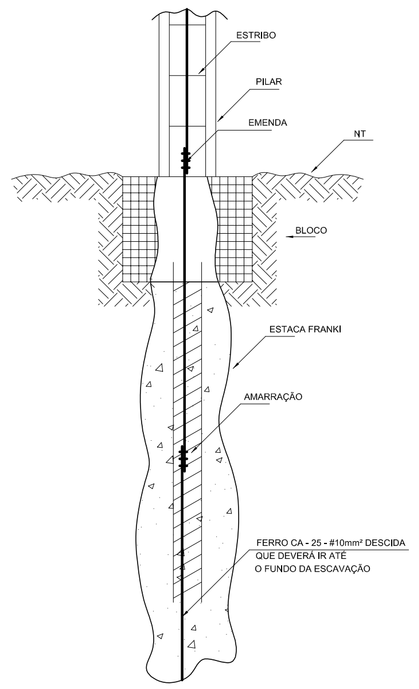
DLFO | CREA | RA

OBSERVAÇÕES:

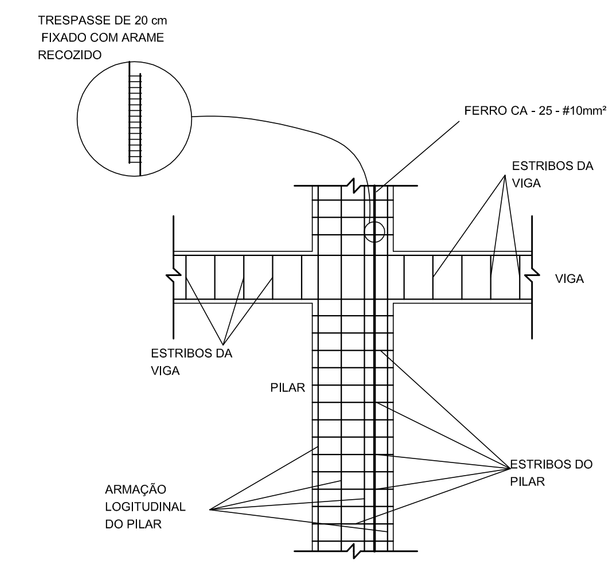
PROGRAMA PROINFÂNCIA - PROJETO TIPO 2

PROJETO DE INSTALAÇÕES

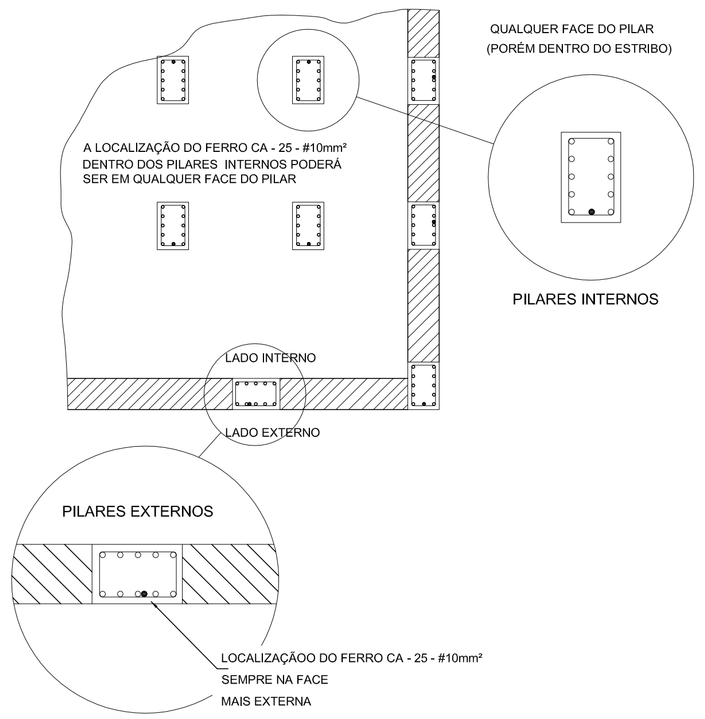
COORDENAÇÃO		
CGEST - Coordenação Geral de Infraestrutura Educacional	SIST. PROT. CONTRA DESCARGAS ATMOSFÉRICAS PLANTA DE DISTRIBUIÇÃO DO SISTEMA PLANTA DE COBERTURA	EDA
FORMATO (841x630)	REVISÃO R.00 R.01 R.02 / ESCALA 1/75 / DATA EMISSÃO JANEIRO/2017	PRANCHA 02/03



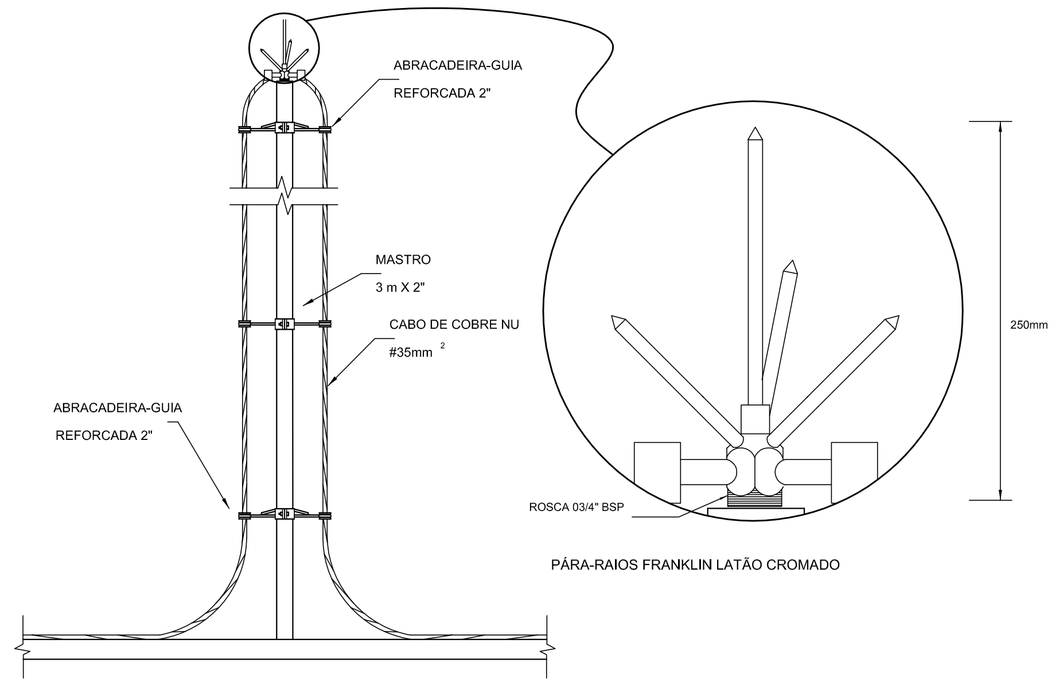
1 DET. GENÉRICO DO ATERRAMENTO NA FUNDAÇÃO
SEM ESCALA



2 DET. DAS DESCIDAS (SPDA)
SEM ESCALA



3 LOCALIZAÇÃO DOS FERROS CA - 25 - #10mm² NOS PILARES INTERNOS E EXTERNOS
SEM ESCALA



PARA-RAIO TIPO FRANKLIN

4 DETALHE DO CAPTOR TIPO FRANKLIN
SEM ESCALA

LEGENDA

- ATERRAMENTO COM HASTE
- DESCIDA DO SPDA
- CAIXA DE VISITA DE ATERRAMENTO COM HASTE
- CAPTOR TIPO FRANKLIN
- CABO DE COBRE NÚ (CORDOALHA)
- BEP — CAIXA DE EQUALIZAÇÃO
- VERGALHÃO CA25—Ø10mm

OBSERVAÇÃO

VALOR OHMICO DO ATERRAMENTO:

- APÓS A EXECUÇÃO DA INSTALAÇÃO CONFORME ESTE PROJETO TODOS OS SISTEMAS DE ATERRAMENTO DEVERÃO TER SUA RESISTÊNCIA MEDIDA, SE O VALOR MEDIDO ULTRAPASSAR 10 OHMS, ACRESCENTAR ELETRODOS ATÉ ATINGIR ESTE VALOR. PODERÁ TAMBÉM SER USADO ATERRAGEL OU SIMILAR.

- A RESISTÊNCIA DA CONTINUIDADE ELÉTRICA DAS ARMADURAS DO SISTEMA DEVE SER INFERIOR A 1 OHM.

- ALÉM DOS NEUTROS DEVERÃO SER LIGADOS AOS FIOS TERRA TODAS AS PARTES METÁLICAS NÃO ENERGIZADAS.

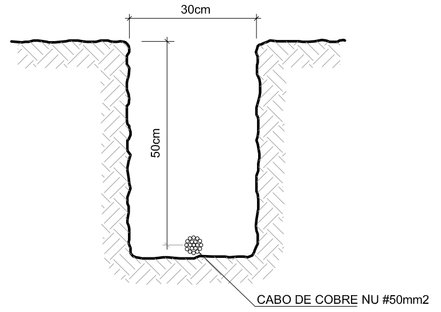
NOTAS

- A PROFUNDIDADE MÍNIMA PARA MALHA DE ATERRAMENTO É DE 50 CM.
- AS MALHAS DE ATERRAMENTO DOS SISTEMAS ELÉTRICOS E PROTEÇÃO ATMOSFÉRICA DEVERÃO SER INTERLIGADOS, FORMANDO APENAS UM SISTEMA.

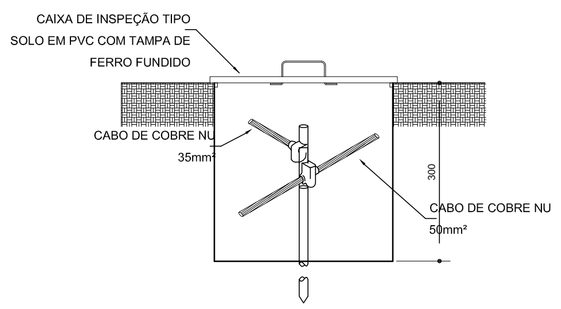
REFERÊNCIAS

- MEMORIAL DESCRITIVO E ESPECIFICAÇÕES TÉCNICAS;

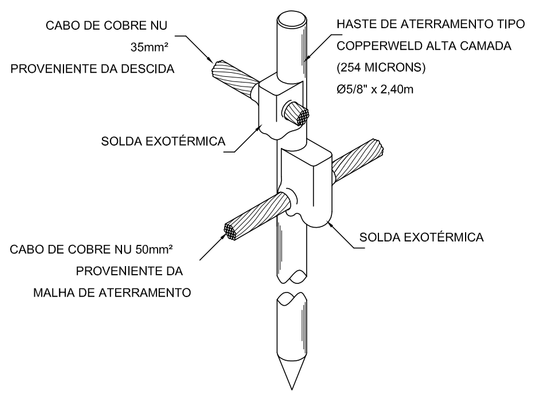
- PLANILHA DE QUANTITATIVOS.



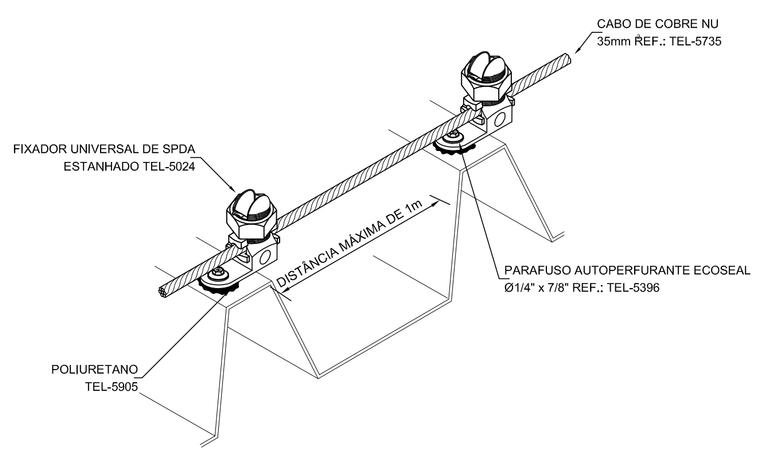
5 VALA PARA CABOS DA MALHA DE ATERRAMENTO
SEM ESCALA



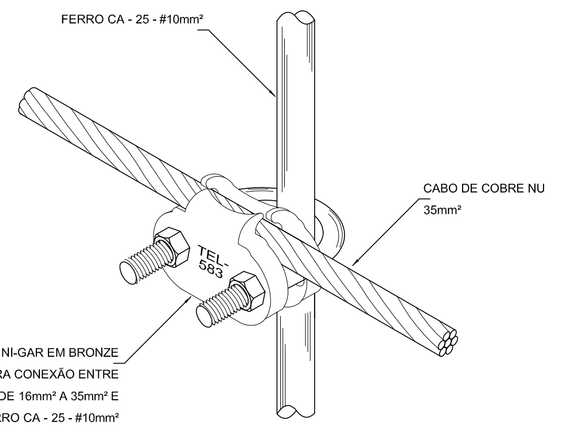
6 DET. - CAIXA DE INSPEÇÃO
SEM ESCALA



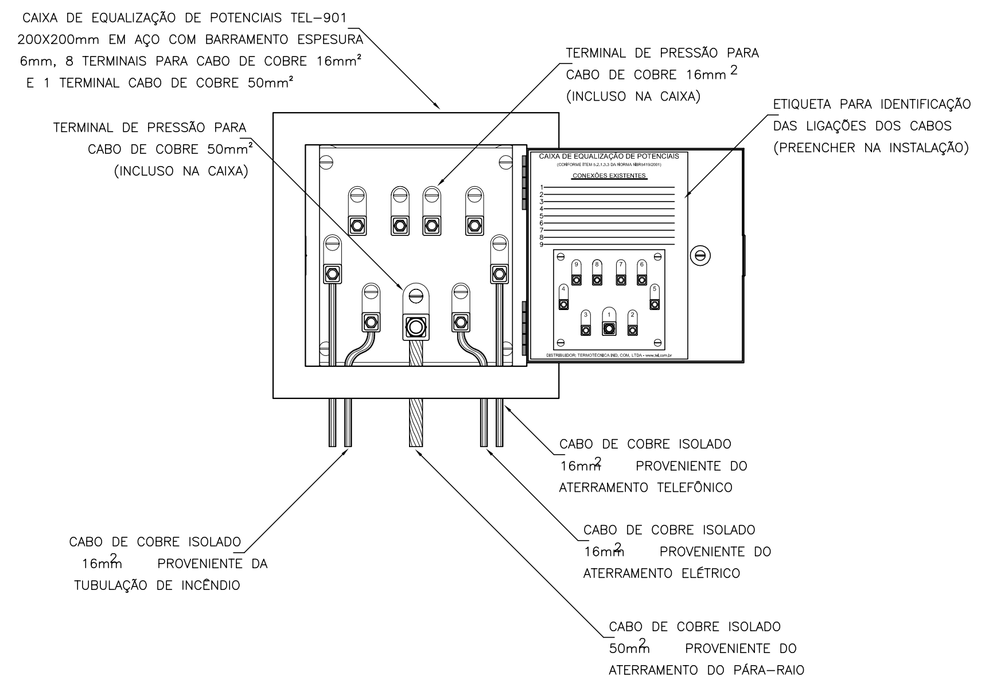
7 DET. - HASTE DE ATERRAMENTO
SEM ESCALA



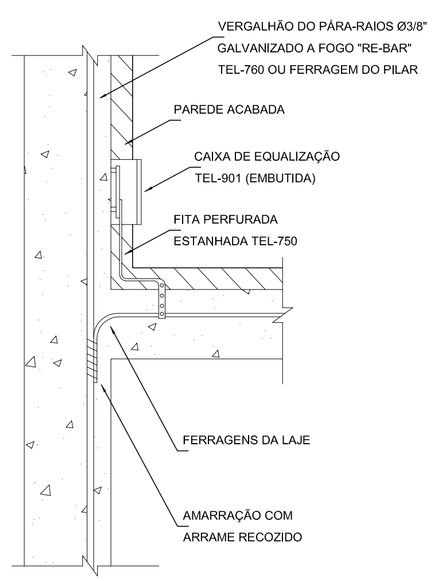
8 DET.FIXAÇÃO DO CABO NA TELHA METÁLICA
SEM ESCALA



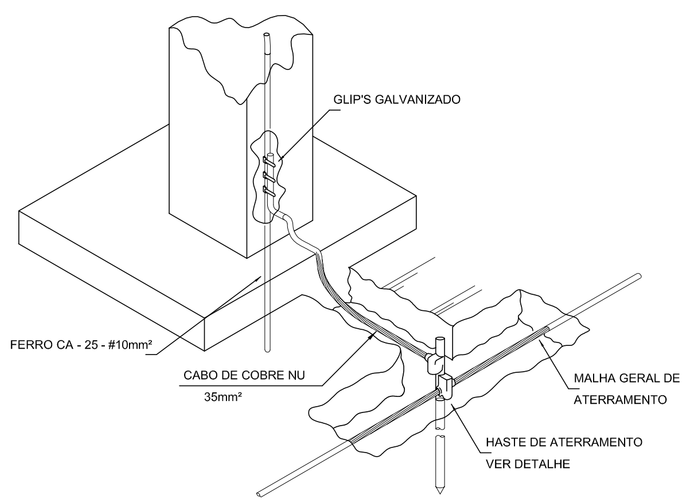
9 DET. UNIÃO ENTRE MALHA DE COBRE NÚ E O FERRO CA - 25 - #10mm²
SEM ESCALA



10 EXEMPLO DE LIGAÇÕES POSSÍVEIS NA CAIXA DE EQUALIZAÇÃO (LEP/TAP)
SEM ESCALA



11 DET. DE INTERLIGAÇÃO DA CAIXA DE EQUALIZAÇÃO
SEM ESCALA



12 DET. INTERLIGAÇÃO DO FERRO CA - 25 - #10mm² COM A CAPTAÇÃO
SEM ESCALA

Nº	DATA	DESCRIÇÃO
02	JANEIRO/ 2017	Atendimento à NBR 9050/ 2015; Alteração: quadro de áreas, sanitários infantis 1 e 2, altura da platibanda, mobiliário e equipamento, altura da cerâmica nos sanitários, cor dos portões dos solários e altura da ponta PA4; Acréscimo das duchas higiênicas e escaninhos pré-escola. Retirada da chapa de aço abixo da platibanda.
01	AGOSTO/ 2016	Alteração paredes - shaft para tubulação hidráulica e detalhamento; alteração da altura da platibanda.

CONTROLE DE REVISÕES

FNDE Fundo Nacional de Desenvolvimento da Educação — Ministério da Educação

PROJETO PADRÃO - FNDE

PROPRIETÁRIO: :

ENDEREÇO:

MUNICÍPIO – UF:

PROPRIETÁRIO

RESP. TÉCNICO — CREA

AUTOR DO PROJETO — CAU

DLFO | CREA | RA

OBSERVAÇÕES:

PROGRAMA PROINFÂNCIA - PROJETO TIPO 2

PROJETO DE INSTALAÇÕES

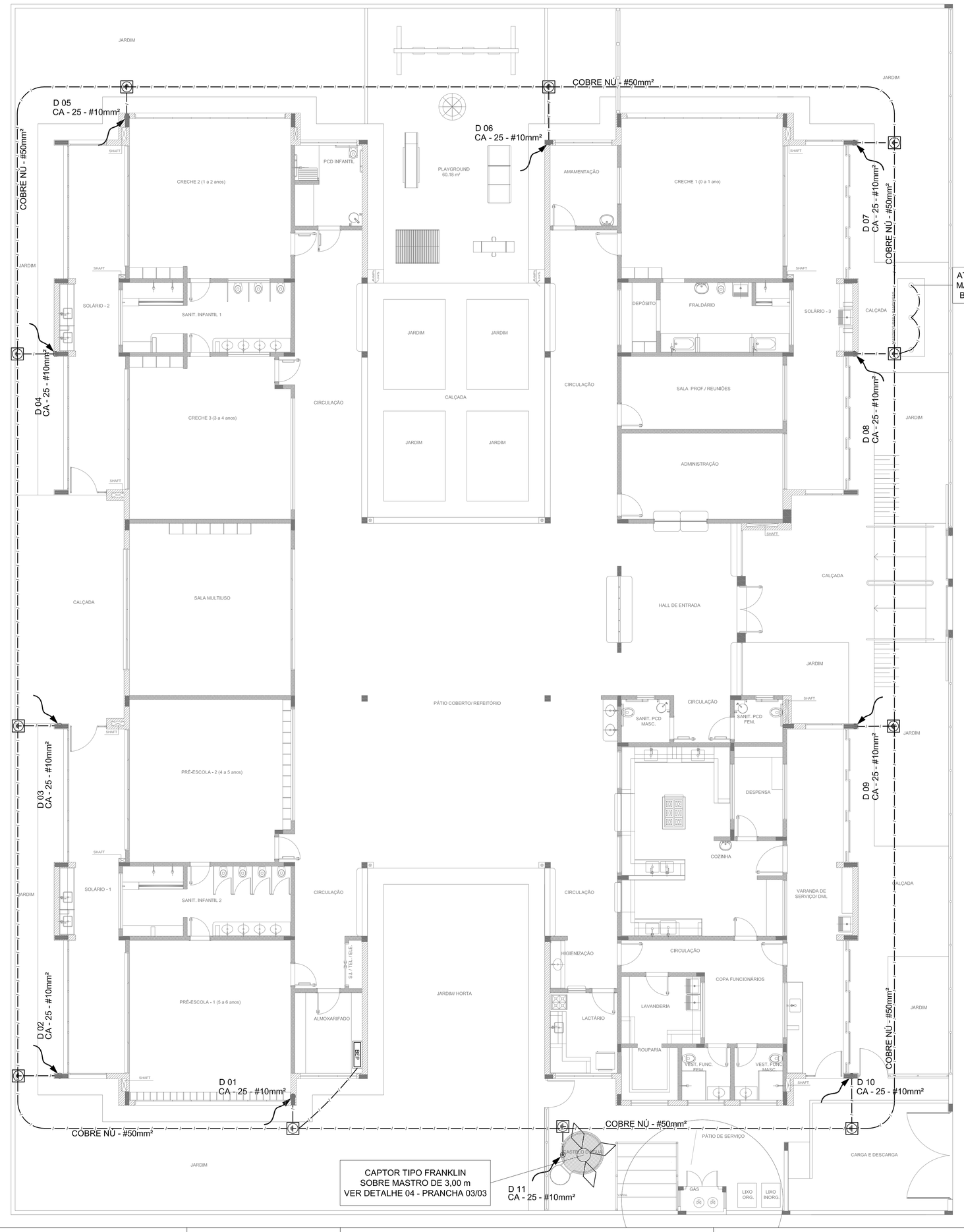
COORDENAÇÃO: CGEST - Coordenação Geral de Infraestrutura Educacional

SIST. PROT. CONTRA DESCARGAS ATMOSFÉRICAS
PLANTA DE DISTRIBUIÇÃO DO SISTEMA
DETALHES

EDA

REVISÃO	ESCALA	PRANCHA
R.00 R.01 R.02	1/75	03/03

FORMATO (1133x594) — DATA EMISSÃO: JANEIRO/2017



1 PLANTA BAIXA
ESCALA 1/75

LEGENDA

- ATERRAMENTO COM HASTE
- DESCIDA DO SPDA
- CAIXA DE VISITA DE ATERRAMENTO COM HASTE
- CAPTOR TIPO FRANKLIN
- CABO DE COBRE NÚ (CORDOALHA)
- BEP — CAIXA DE EQUALIZAÇÃO
- VERGALHÃO CA25–Ø10mm

OBSERVAÇÃO

VALOR OHMICO DO ATERRAMENTO:

- APOS A EXECUÇÃO DA INSTALAÇÃO CONFORME ESTE PROJETO TODOS OS SISTEMAS DE ATERRAMENTO DEVERÃO TER SUA RESISTÊNCIA MEDIDA. SE O VALOR MEDIDO ULTRAPASSAR 10 OHMS, ACRESCENTAR ELETRODOS ATÉ ATINGIR ESTE VALOR. PODERÁ TAMBÉM SER USADO ATERRAGEL OU SIMILAR.

- A RESISTÊNCIA DA CONTINUIDADE ELÉTRICA DAS ARMADURAS DO SISTEMA DEVE SER INFERIOR A 1 OHM.

- ALÉM DOS NEUTROS DEVERÃO SER LIGADOS AOS FIOS TERRA TODAS AS PARTES METÁLICAS NÃO ENERGIZADAS.

NOTAS

- A PROFUNDIDADE MÍNIMA PARA MALHA DE ATERRAMENTO É DE 50 CM.
- AS MALHAS DE ATERRAMENTO DOS SISTEMAS ELÉTRICOS E PROTEÇÃO ATMOSFÉRICA DEVERÃO SER INTERLIGADOS, FORMANDO APENAS UM SISTEMA.

REFERÊNCIAS

- MEMORIAL DESCRITIVO E ESPECIFICAÇÕES TÉCNICAS;

- PLANILHA DE QUANTITATIVOS.

Nº	DATA	DESCRIÇÃO
02	JANEIRO/ 2017	Atendimento à NBR 9050/ 2015; Alteração: quadro de áreas, sanitários infantis 1 e 2, altura da platibanda, mobiliário e equipamento, altura da cerâmica nos sanitários, cor dos portões dos solários e altura da porta PA4; Acréscimo das duchas higiênicas e escaninhos pré-escola. Retirada da chapa de aço abixo da platibanda.
01	AGOSTO/ 2016	Alteração paredes - shaft para tubulação hidráulica e detalhamento; alteração da altura da platibanda.

CONTROLE DE REVISÕES

FNDE Fundo Nacional de Desenvolvimento da Educação — Ministério da Educação

PROJETO PADRÃO - FNDE

PROPRIETÁRIO: :

ENDEREÇO:

MUNICÍPIO – UF:

PROPRIETÁRIO

RESP. TÉCNICO — CREA

AUTOR DO PROJETO — CAU

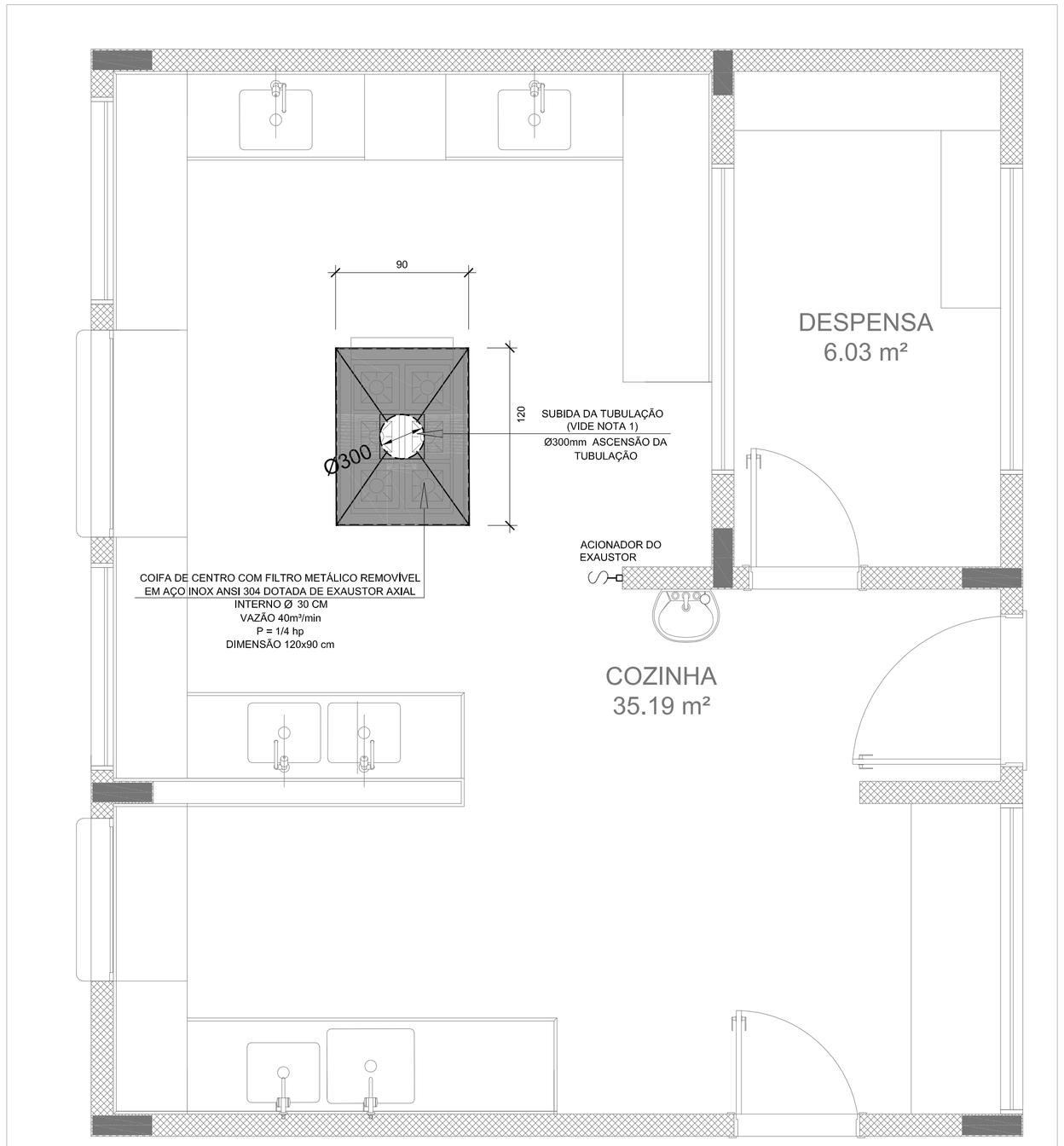
DLFO	CREA
	RA

OBSERVAÇÕES:

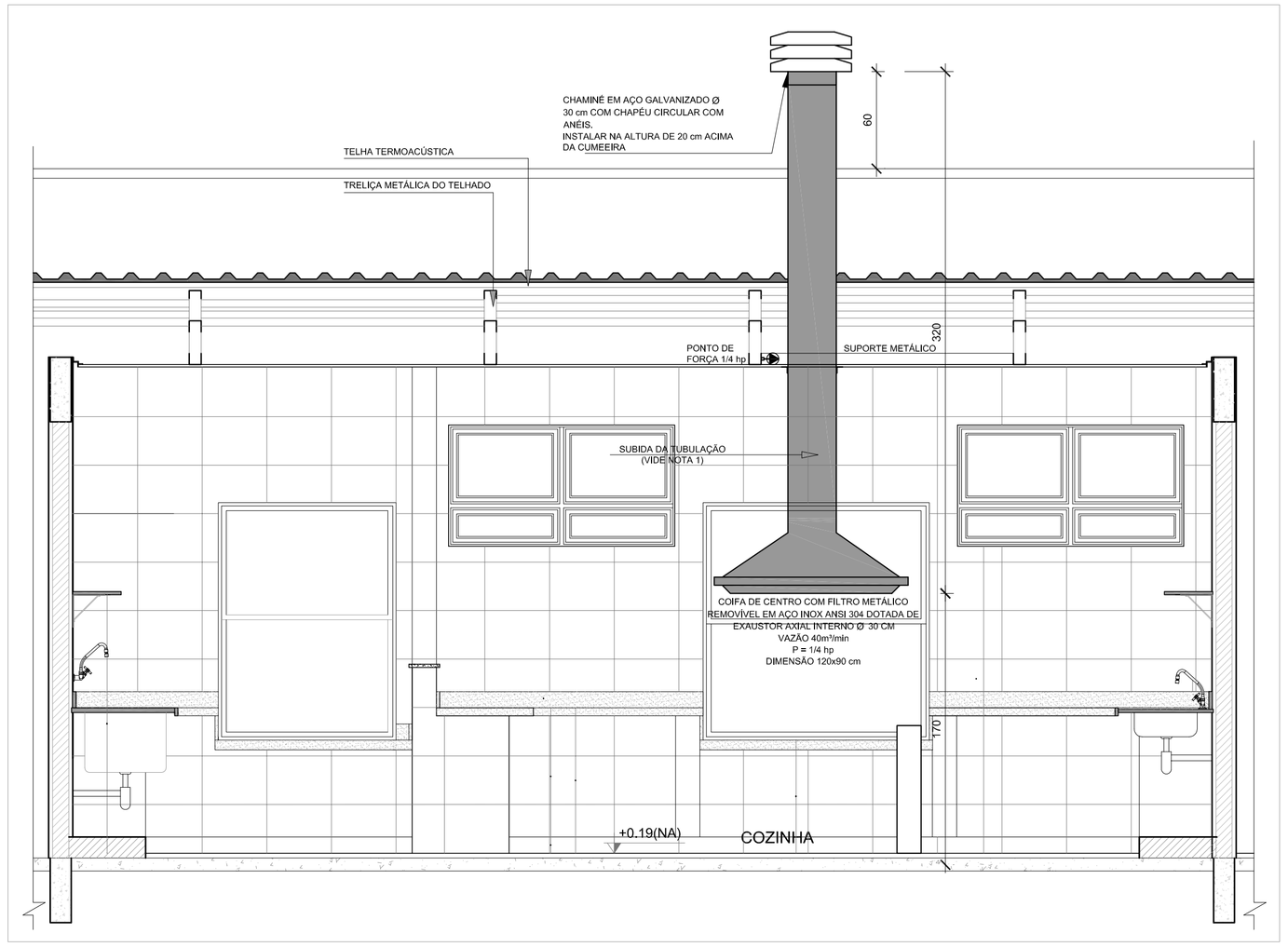
PROGRAMA PROINFÂNCIA - PROJETO TIPO 2

PROJETO DE INSTALAÇÕES

COORDENAÇÃO CGEST - Coordenação Geral de Infraestrutura Educacional	SIST. PROT. CONTRA DESCARGAS ATMOSFÉRICAS PLANTA DE DISTRIBUIÇÃO DO SISTEMA PLANTA BAIXA		EDA
FORMATO (841x630)	REVISÃO R.00 R.01 R.02	ESCALA 1/75 DATA EMISSÃO JANEIRO/2017	PRANCHA 01/03



1 SISTEMA DE EXAUSTÃO - COZINHA
ESCALA 1/25



2 DETALHE - TUBULAÇÃO VERTICAL E EQUIPAMENTO
ESCALA 1/25

NOTAS TÉCNICAS

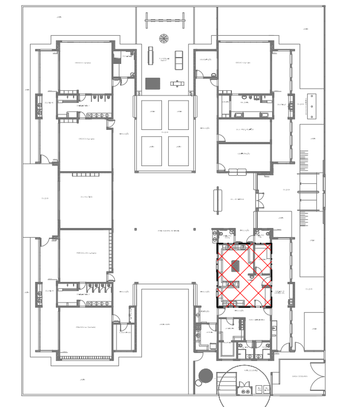
1. PONTO DE SUBIDA DA TUBULAÇÃO:
   - NESTE PONTO, A TUBULAÇÃO SOBE DA COIFA DIRETAMENTE ATRAVESSANDO O FORRO DE GESSO ATÉ A SAÍDA NO TELHADO;
2. EXAUSTORES:
   - COMANDO DE ACIONAMENTO DO EXAUSTOR DA COZINHA SERÁ POR INTERRUPTOR SIMPLES CONFORME PROJETO, NO CASO DOS BANHEIROS O ACIONAMENTO SERÁ INTERLIGADO AO CIRCUITO DE ILUMINAÇÃO (MAIS DETALHES, VIDE PRANCHA DE INSTALAÇÕES ELÉTRICAS);
3. SAÍDA AO AMBIENTE EXTERNO:
   - NA SAÍDA PARA O AMBIENTE EXTERNO, A TUBULAÇÃO DEVE ESTAR VOLTADA EXCLUSIVAMENTE PARA A ABERTURA, SEM RESTRIÇÕES OU DESVIOS À SAÍDA DO AR;
4. FIXAÇÃO DAS ABRAÇADEIRAS NOS APOIOS:
   - PARA GARANTIR O ENGATE DA REDE DE DUTOS, AS ABRAÇADEIRAS PERFURADAS SERÃO FIXADAS NOS APOIOS (TANTO VERTICAL, COMO HORIZONTAL) POR MEIO DE PHILIPS "FIXES" CABEÇA DE PANELA BITOLA 6 ou 8;
5. FIXAÇÃO DOS APOIOS:
   - A FIXAÇÃO DOS APOIOS NA TRELIÇA METÁLICA DEVERÁ SER FEITA POR MEIO DE "ORELHAS" DE AÇO CHATO ESPESSURA 3 mm OU EQUIVALENTE, DE PREFERÊNCIA SENDO AS MESMAS CONFECCIONADAS DE CORTES DE 14 mm DE LARGURA EM PERFIL CANTONEIRA;
   - A FIXAÇÃO DA "ORELHA" TRELIÇA METÁLICA, HAVERÁ A UTILIZAÇÃO DE PARAFUSO PHILIPS AUTO ATARRAXANTE CABEÇA DE PANELA, BITOLA 6 ou 8;
6. EXECUTAR ESTE PROJETO JUNTAMENTE COM O PROJETO DE ESTRUTURA METÁLICA, DE INSTALAÇÕES ELÉTRICAS E DAS AMPLIAÇÕES DAS ÁREAS;

REFERÊNCIAS

- MEMORIAL DESCRITIVO E ESPECIFICAÇÕES TÉCNICAS;
- PLANILHA DE QUANTITATIVOS.

LEGENDA

- EXAUSTOR AXIAL
- COIFA DE EXAUSTÃO PARA FOGÃO DE 06 BOCAS
- TUBULAÇÃO DE PASSAGEM DO AR DE EXAUSTÃO
- APOIO E ABRAÇADEIRA DE DUTO PARA TUBULAÇÃO VERTICAL DE EXAUSTÃO
- PONTO DE FORÇA PARA O EXAUSTOR
- INTERRUPTOR SIMPLES



CROQUI DE REFERÊNCIA

Nº	DATA	DESCRIÇÃO
02	JANEIRO/ 2017	Atendimento à NBR 9050/ 2015; Alteração: quadro de áreas, sanitários infantis 1 e 2, altura da platibanda, mobiliário e equipamento, altura da cerâmica nos sanitários, cor dos portões dos solários e altura da porta PA4; Acréscimo das duchas higiênicas e escaninhos pré-escola. Retirada da chapa de aço abixo da platibanda.
01	AGOSTO/ 2016	Alteração paredes - shaft para tubulação hidráulica e detalhamento; alteração da altura da platibanda.

CONTROLE DE REVISÕES

FNDE Fundo Nacional de Desenvolvimento da Educação

Ministério da Educação

PROJETO PADRÃO - FNDE

PROPRIETÁRIO: :

ENDEREÇO:

MUNICÍPIO - UF:

PROPRIETÁRIO

RESP. TÉCNICO CREA

AUTOR DO PROJETO CAU

DLFO

CREA

RA

OBSERVAÇÕES:

PROGRAMA PROINFÂNCIA - PROJETO TIPO 2

PROJETO DE INSTALAÇÕES

COORDENAÇÃO
CGEST - Coordenação Geral de Infraestrutura Educacional

PROJETO DE SISTEMA DE EXAUSTÃO
PLANTA BAIXA, CORTE E DETALHES
COZINHA

EEX

FORMATO
A1 (594x841)

REVISÃO
R.00
R.01
R.02

ESCALA
INDICADA

DATA EMISSÃO
JANEIRO/2017

PRANCHA
01/01

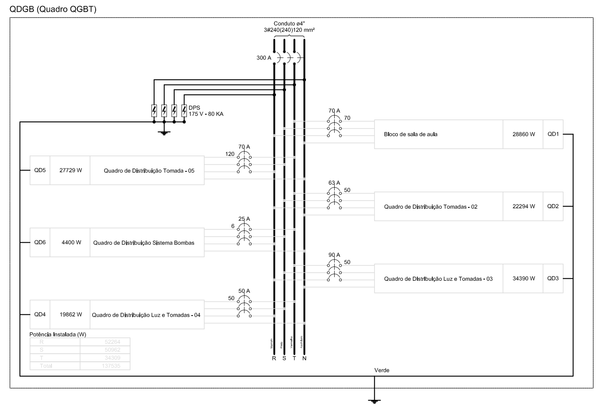
Quadro de Cargas (QDGB)

Circuito	Descrição	Esquema	Método de Inst.	V (V)	Pot. Instl. (VA)	Pot. Instl. (W)	Fases	Pot.+R (W)	Pot.+S (W)	Pot.+T (W)	FCT	FCA	In' (A)	Seção (mm2)	In (A)	Disj (A)	dV parc (%)	dV total (%)	Status
QD1	Bloco de sala de aula	3F+N+T	B1	220 / 127 V	33097	29860	R+S+T	12000	12000	9860	1,00	0,96	56,5	16	175,0	63,0			Ok
QD2	Quadro de Distribuição Tomadas - 02	3F+N+T	B1	220 / 127 V	26243	23294	R+S+T	8280	7762	8252	1,00	0,96	39,0	10	175,0	63,0			Ok
QD3	Quadro de Distribuição Luz e Tomadas - 03	3F+N+T	B1	220 / 127 V	39450	34390	R+S+T	11940	11940	10510	1,00	0,96	56,5	16	175,0	63,0			Ok
QD5	Quadro de Distribuição Tomadas - 05	3F+N+T	B1	220 / 127 V	27129	23294	R+S+T	10464	6960	5870	1,00	0,96	39,0	10	225,0	70,0			Ok
QD6	Quadro de Distribuição Sistema Bombas	3F+N+T	B1	220 / 127 V	8753	4400	R+S+T	2200	1100	1100	1,00	0,85	23,0	6	40,0	25,0			Ok
TOTAL		3F+N+T	B1	220 / 127 V	134672	119023	R+S+T	45884	39862	34339	1,00	0,96	204,0	70	1000,0	350,0			Ok
TOTAL					151165	131515	R+S+T	52084	39862	34339									

Quadro de Demanda (QDGB)

Tipo de carga	Potência Instalada (kVA)	Fator de demanda (%)	Demanda (kVA)
Motores	8,75	75	6,56
Iluminação e TUG's (Escolas e semelhantes)	12,00	100	12,00
	142,80	50	71,40
		TOTAL	89,95

QDGB (Quadro QGBT)



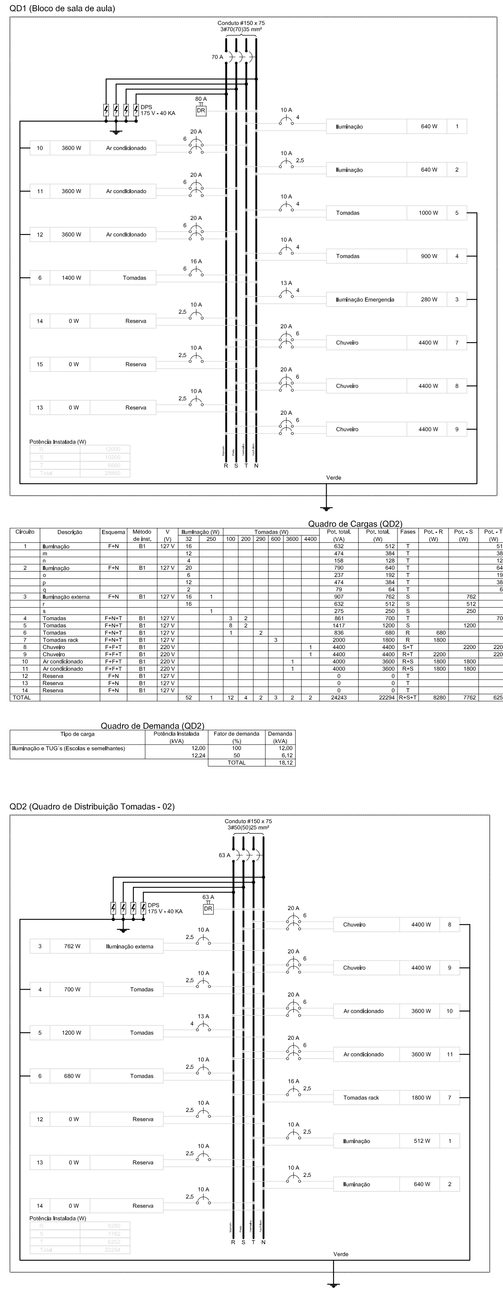
Quadro de Cargas (QD1)

Circuito	Descrição	Esquema	Método de Inst.	V (V)	Iluminação (W)	Tomadas (W) 200	300	400	500	600	1000	2000	4400	Pot. Instl. (VA)	Pot. Instl. (W)	Fases	Pot.+R (W)	Pot.+S (W)	Pot.+T (W)	FCT	FCA	In' (A)	Seção (mm2)	In (A)	Disj (A)	dV parc (%)	dV total (%)	Status
1	Iluminação	F+N	B1	127 V	20									640	640	T			640	1,00	0,96	5,2	2,5	31,0	10,0	1,08	1,08	Ok
	a				8									216	216	T			216	0,70	1,8	2	4	42,0				Ok
	b				8									128	128	T			128	0,70	1,4	2	4	42,0				Ok
	c																											Ok
	d				2									72	64	T			64	0,70	0,8	2	4	42,0				Ok
	e				2									144	128	T			128	0,70	1,4	2	4	42,0				Ok
2	Iluminação	F+N	B1	127 V	20									640	640	T			640	1,00	0,96	5,2	2,5	31,0	10,0	1,08	2,15	Ok
	a				8									216	216	T			216	0,70	1,8	2	4	42,0				Ok
	b				12									384	384	T			384	0,70	3,3	2,5	4	31,0				Ok
	c																											Ok
	d				8									128	128	T			128	0,70	1,4	2,5	4	31,0				Ok
	e																											Ok
3	Iluminação Emergencia	F+N+T	B1	127 V									14	1400	280	T			280	1,00	0,96	2,3	4	31,0	10,0	1,85	1,85	Ok
4	Tomadas	F+N+T	B1	127 V				3	2					1656	960	T			960	1,00	0,96	21,8	4	42,0	10,0	2,05	2,05	Ok
5	Tomadas	F+N+T	B1	127 V				3	2					1744	1000	T			1000	1,00	0,96	22,9	4	42,0	10,0	2,61	2,61	Ok
6	Tomadas	F+N+T	B1	127 V				10	2					1657	1400	T			1400	1,00	0,96	18,5	6	54,0	20,0	1,85	1,85	Ok
7	Chuveiro	F+F+T	B1	220 V							1			4400	4400	R+S	2200	2200		1,00	0,96	32,8	6	54,0	20,0	2,31	2,31	Ok
8	Chuveiro	F+F+T	B1	220 V							1			4400	4400	R+S	2200	2200		1,00	0,96	32,8	6	54,0	20,0	2,31	2,31	Ok
9	Chuveiro	F+F+T	B1	220 V							1			4400	4400	R+S	2200	2200		1,00	0,96	32,8	6	54,0	20,0	2,35	2,35	Ok
10	Ar condicionado	F+F+T	B1	220 V								1		4000	3600	R+S	1800	1800		1,00	0,96	47,8	6	54,0	20,0	1,85	1,85	Ok
11	Ar condicionado	F+F+T	B1	220 V								1		4000	3600	R+S	1800	1800		1,00	0,96	47,8	6	54,0	20,0	1,85	1,85	Ok
12	Ar condicionado	F+F+T	B1	220 V								1		4000	3600	R+S	1800	1800		1,00	0,96	47,8	6	54,0	20,0	1,85	1,85	Ok
13	Reserva	F+N	B1	127 V										0	0	S				1,00	1,00	0,0	2,5	31,0	10,0			Ok
14	Reserva	F+N	B1	127 V										0	0	S				1,00	1,00	0,0	2,5	31,0	10,0			Ok
15	Reserva	F+N	B1	127 V										0	0	S				1,00	1,00	0,0	2,5	31,0	10,0			Ok
TOTAL					40	14	21	9	3	3				32097	29860	R+S+T	12000	10200	9860	1,00	1,00	0,0	2,5	31,0	10,0			

Quadro de Demanda (QD1)

Tipo de carga	Potência Instalada (kVA)	Fator de demanda (%)	Demanda (kVA)
Iluminação e TUG's (Escolas e semelhantes)	12,00	100	12,00
	29,10	50	10,05
		TOTAL	22,05

QD1 (Bloco de sala de aula)



Quadro de Cargas (QD2)

Circuito	Descrição	Esquema	Método de Inst.	V (V)	Iluminação (W)	Tomadas (W) 100	150	200	300	400	500	600	1000	2000	4400	Pot. Instl. (VA)	Pot. Instl. (W)	Fases	Pot.+R (W)	Pot.+S (W)	Pot.+T (W)	FCT	FCA	In' (A)	Seção (mm2)	In (A)	Disj (A)	dV parc (%)	dV total (%)	Status
1	Iluminação	F+N	B1	127 V	16											384	384	T			384	1,00	0,96	3,1	2,5	31,0	10,0	1,24	1,50	Ok
	a				12											474	384	T			384	0,70	3,3	2,5	4	31,0				Ok
	b				8											128	128	T			128	0,70	1,4	2,5	4	31,0				Ok
2	Iluminação	F+N	B1	127 V	20											640	640	T			640	1,00	0,41	15,2	2,5	31,0	10,0	1,30	1,42	Ok
	a				8											216	256	T			256	0,70	1,8	2,5	4	31,0				Ok
	b				12											474	384	T			384	0,70	3,3	2,5	4	31,0				Ok
	c																												Ok
3	Iluminação externa	F+N	B1	127 V	8				1							72	64	T			64	0,70	0,8	2,5	4	31,0				Ok
	a															512	512	T			512	1,00	0,82	30,4	2,5	31,0	10,0	2,98	3,10	Ok
	b				16											512	512	T			512	1,00	0,41	15,2	2,5	31,0	10,0			Ok
	c															275	250	T			250	0,45	4,8	2,5	31,0					Ok
4	Tomadas	F+N+T	B1	127 V												957	1200	T			700	1,00	0,96	17,8	2,5	31,0	10,0	1,77	1,94	Ok
5	Tomadas	F+N+T	B1	127 V				3	2							1744	1000	T			1000	1,00	0,96	22,9	2,5	31,0	10,0	2,61	2,78	Ok
6	Tomadas	F+N+T	B1	127 V					2							800	480	R	480			1,00	0,96	17,3	2,5	31,0	10,0	1,72	1,84	Ok
7	Tomadas rack	F+N+T	B1	127 V						3						2000	1500	R	1500			1,00	1,00	13,7	2,5	31,0	10,0	0,74	0,85	Ok
8	Chuveiro	F+F+T	B1	220 V									1			4400	4400	S+T		2200	2200	1,00	0,38	32,8	6	54,0	20,0	0,79	0,92	Ok
9	Chuveiro	F+F+T	B1	220 V									1			4400	4400	R+S	2200	2200		1,00	0,38	32,8	6	54,0	20,0	0,79	0,92	Ok
10	Ar condicionado	F+F+T	B1	220 V									1			4000	3600	R+S	1800	1800		1,00	0,38	47,8	6	54,0	20,0	1,01	1,43	Ok
11	Ar condicionado	F+F+T	B1	220 V									1			4000	3600	R+S	1800	1800		1,00	0,41	49,3	6	54,0	20,0	0,81	0,74	Ok
12	Reserva	F+N	B1	127 V												0	0	S				1,00	1,00	0,0	2,5	31,0	10,0		0,74	Ok
13	Reserva	F+N	B1	127 V												0	0	S				1,00	1,00	0,0	2,5	31,0	10,0		0,74	Ok
14	Reserva	F+N	B1	127 V												0	0	S				1,00	1,00	0,0	2,5	31,0	10,0		0,74	Ok
TOTAL						10	1	12	4	2	3	2	3	2	2	26243	22294	R+S+T	8280	7762	8252								4,40	Ok

Quadro de Demanda (QD2)

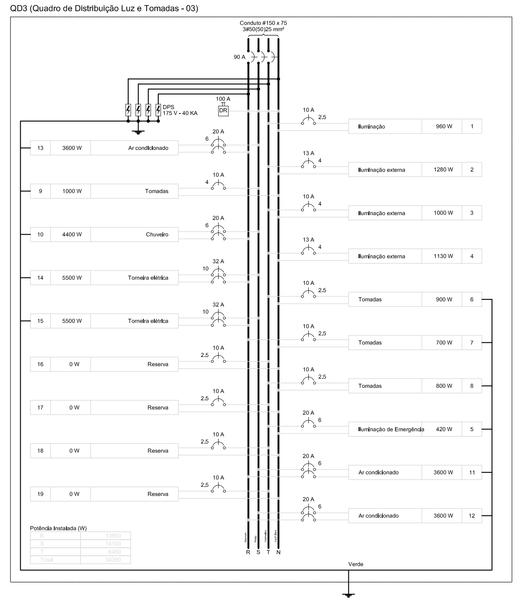
Tipo de carga	Potência Instalada (kVA)	Fator de demanda (%)	Demanda (kVA)
Iluminação e TUG's (Escolas e semelhantes)	12,00	100	12,00
	10,24	50	5,12
		TOTAL	15,12

QD2 (Quadro de Distribuição Tomadas - 02)

Quadro de Demanda (QD3)

Tipo de carga	Potência Instalada (kVA)	Fator de demanda (%)	Demanda (kVA)
Iluminação e TUG's (Escolas e semelhantes)	12,00	100	12,00
	29,41	50	14,71
		TOTAL	26,71

QD3 (Quadro de Distribuição Luz e Tomadas - 03)



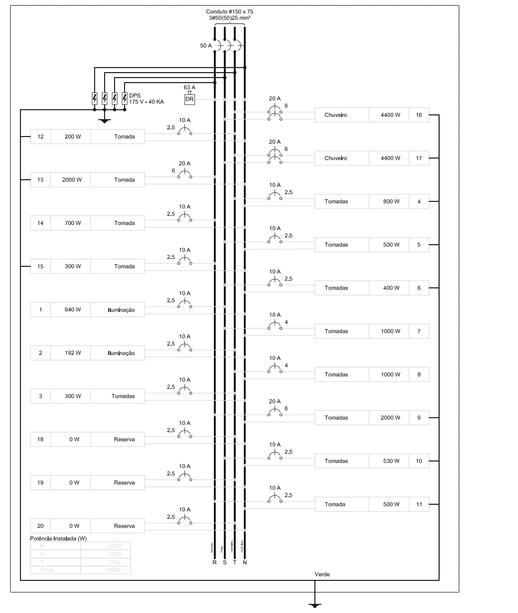
Quadro de Cargas (QD3)

Circuito	Descrição	Esquema	Método de Inst.	V (V)	Iluminação (W)	Tomadas (W) 100	150	200	300	400	500	600	700	1000	2000	4400	5500	Pot. Instl. (VA)	Pot. Instl. (W)	Fases	Pot.+R (W)	Pot.+S (W)	Pot.+T (W)	FCT	FCA	In' (A)	Seção (mm2)	In (A)	Disj (A)	dV parc (%)	dV total (%)	Status
1	Iluminação	F+N	B1	127 V	20													640	640	T			640	1,00	0,96	5,2	2,5	31,0	10,0	1,08	1,08	Ok
	a				8													216	216	T			216	0,70	1,8	2,5	4	42,0				Ok
	b				8													216	256	S		256		0,70	1,8	2,5	4	42,0				Ok
	c				8													128	128	T			128	0,70	1,4	2,5	4	42,0				Ok
	d				2													72	64	T			64	0,70	0,8	2,5	4	42,0				Ok
	e				2													144	128	T			128	0,70	1,4	2,5	4	42,0				Ok
2	Iluminação	F+N	B1	127 V	20													640	640	T			640	1,00	0,96	5,2	2,5	31,0	10,0	1,08	2,15	Ok
	a				2													72	64	T			64	0,70	0,8	2,5	4	42,0				Ok
	b				2													72	64	T			64	0,70	0,8	2,5	4	42,0				Ok
	c				2													72	64	T			64	0,70	0,8	2,5	4	42,0				Ok
	d				6													216	192	S		192		0,70	1,8	2,5	4	42,0				Ok
	e																														Ok
3	Tomadas	F+N	B1	127 V														300	300	T			300	1,00	0,38	6,9	2,5	31,0	10,0	0,69	0,71	Ok
4	Tomadas	F+N	B1	127 V														300	300	T			300	1,00	0,38	6,9	2,5	31,0	10,0	0,69	0,71	Ok
5	Tomadas	F+N+T	B1	127 V														500	500	T	500			1,00	0,38	11,4	2,5	31,0	10,0	1,15	1,87	Ok
6	Tomadas	F+N+T	B1	127 V							4							672	400	S		400		1,00	0,38	9,2	2,5	31,0	10,0	1,79	1,93	Ok
7	Tomadas	F+N	B1	127 V										1				1000	1000	S		1000		1,00	0,38	22,9	4	42,0	10,0	2,61	2,73	Ok
8	Tomadas	F+N	B1	127 V										1				1250	1000	T			1000	1,00	0,38	22,9	4	42,0	10,0	2,61	2,87	Ok
9	Tomada	F+N	B1	127 V										1				1250	1250	T			1250	1,00	0,38	28,6	4	42,0	10,0	3,26	3,39	Ok
10	Tomadas	F+N+T	B1	127 V					1							1		2000	1500	T	500		1000	1,00	0,38	13,7	2,5	31,0	10,0	1,56	1,71	Ok
11	Tomada	F+N+T	B1	127 V				1										925	500	R	500			1,00	0,38	11,4	2,5	31,0	10,0	1,79	1,91	Ok
12	Tomada	F+N+T	B1	127 V							1							672	400	S		400		1,00	0,38	9,2	2,5	31,0	10,0	1,79	1,93	Ok
13	Tomada	F+N+T	B1	127 V												1		2000	2000	R	2000			1,00	0,38	45,7	6	54,0	20,0	3,12	3,25	Ok
14	Tomada	F+N	B1	127 V								1						700	700	R	700			1,00	0,38	16,1	2,5	31,0	10,0	2,63	3,05	Ok
15	Tomada	F+N	B1	127 V									1					925	500	R	500			1,00	0,38	11,4	2,5	31,0	10,0	1,79	1,91	Ok
16	Chuveiro	F+F+T	B1	220 V												1		4400	4400	S+T		2200	2200	1,00	0,38	32,8	6	54,0	20,0	1,31	1,44	Ok
17	Chuveiro	F+F+T	B1	220 V												1		4400	4400	S+T		2200	2200	1,00	0,38	32,8	6	54,0	20,0	1,31	1,44	Ok
18	Reserva	F+N	B1	127 V														0	0	S				1,00	1,00	0,0	2,5	31,0	10,0		0,72	Ok
19	Reserva	F+N	B1	127 V														0	0	S				1,00	1,00	0,0	2,5	31,0	10,0		0,72	Ok
TOTAL					20	10	2	2	2	1	1	1	2	2	2	2	2	33448	29862	R+S+T	10000	7470	9992									

Quadro de Demanda (QD4)

Tipo de carga	Potência Instalada (kVA)	Fator de demanda (%)	Demanda (kVA)
Iluminação e TUG's (Escolas e semelhantes)	12,00	100	12,00
	25,61	50	12,83
		TOTAL	24,83

QD4



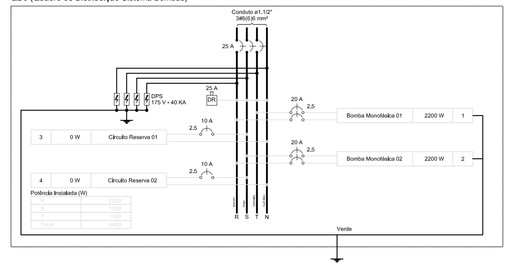
Quadro de Cargas (QD4)

Circuito	Descrição	Esquema	Método de Inst.	V (V)	Tomadas (W) 2200	Pot. Instl. (VA)	Pot. Instl. (W)	Fases	Pot.+R (W)	Pot.+S (W)	Pot.+T (W)	FCT	FCA	In' (A)	Seção (mm2)	In (A)	Disj (A)	dV parc (%)	dV total (%)	Status
1	Bomba Monofásica 01	F+F+T	B1	220 V	1	2200	2200	R+S	1100	1100		1,00	0,80	10,2	4	42,0	20,0	0,29	0,29	Ok
2	Bomba Monofásica 02	F+F+T	B1	220 V	1	2217	2200	R+S	1100	1100		1,00	0,80	10,2	4	42,0	20,0	0,29	0,29	Ok
3	Circuito Reserva 01	F+N	B1	127 V		0	0	S				1,00	1,00	0,0	2,5	31,0	10,0		0,72	Ok
4	Circuito Reserva 02	F+N	B1	127 V		0	0	S				1,00	1,00	0,0	2,5	31,0	10,0		0,72	Ok
TOTAL					2	6753	4400	R+S+T	2200	1100	1100									

Quadro de Demanda (QD6)

Tipo de carga	Potência Instalada (kVA)	Fator de demanda (%)	Demanda (kVA)
Motores	8,75	75	6,56
		TOTAL	6,56

QD6 (Quadro de Distribuição Sistema Bombas)



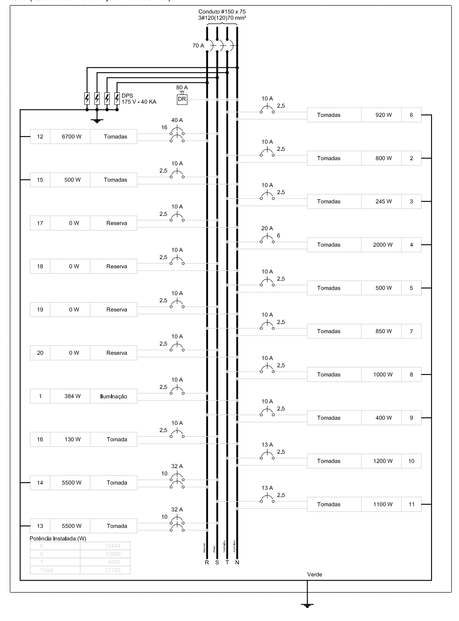
Quadro de Cargas (QD5)

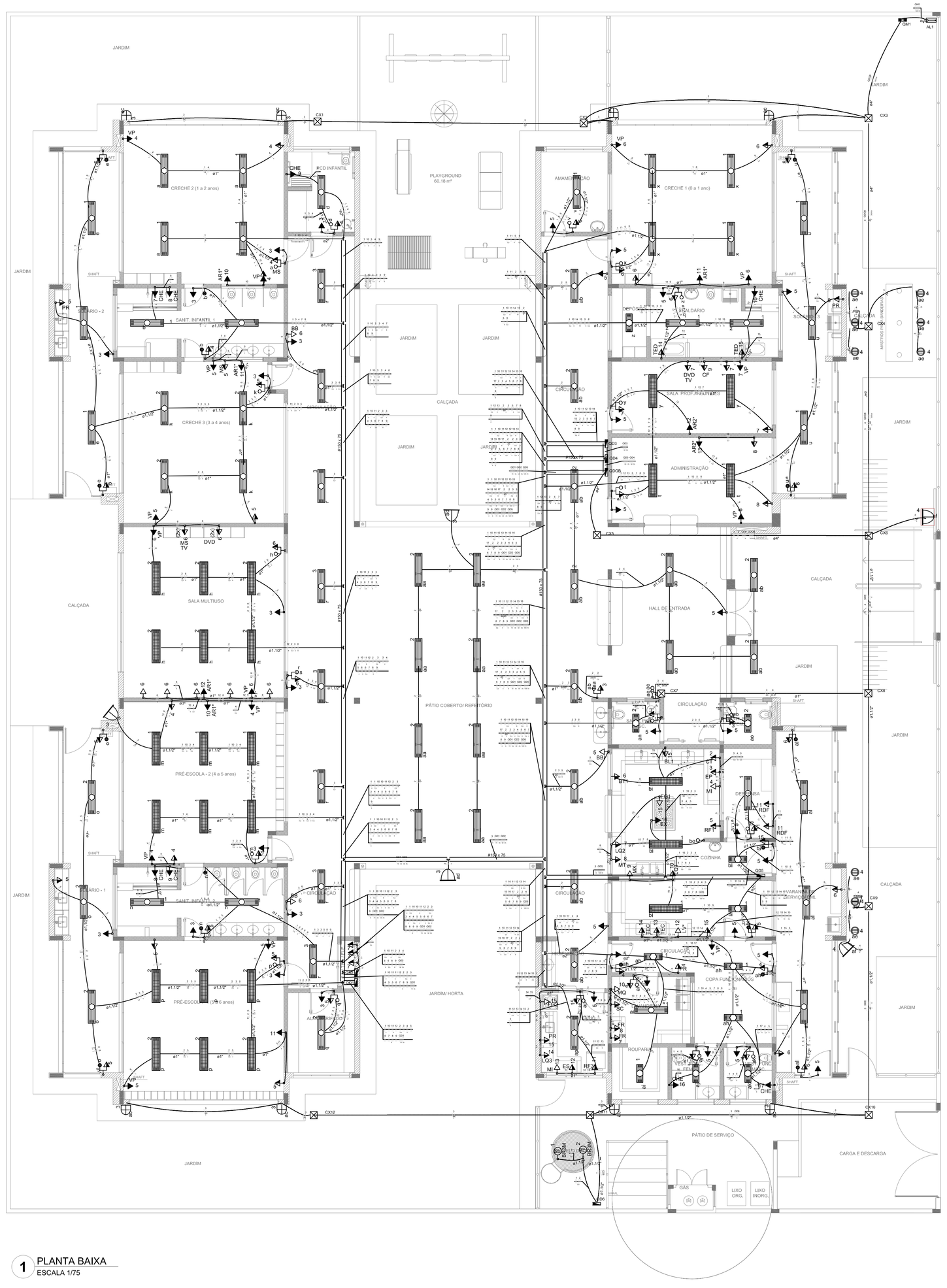
Circuito	Descrição	Esquema	Método de Inst.	V (V)	Iluminação (W)	Tomadas (W) 100	150	240	400	500	600	800	1000	1200	2000	5500	6700	Pot. Instl. (VA)	Pot. Instl. (W)	Fases	Pot.+R (W)	Pot.+S (W)	Pot.+T (W)	FCT	FCA	In' (A)	Seção (mm2)	In (A)	Disj (A)	dV parc (%)	dV total (%)	Status
1	Iluminação	F+N	B1	127 V	12													474	384	R	384			1,00	0,96	3,1	2,5	31,0	10,0	1,24	1,50	Ok
	a				12													474	384	T			384	0,70	3,3	2,5	4	31,0				Ok
	b				8													128	128	T			128	0,70	1,4	2,5	4	31,0				Ok
	c																															Ok
2	Tomadas	F+N+T	B1	127 V														800	1.280	S	500		780	1,00	0,38	13,7	2,5	31,0	10,0	0,80	0,92	Ok
3	Tomadas	F+N+T	B1	127 V				1										306	245	T			245	1,00	0,50	4,8	2,5	31,0	10,0	0,40	0,52	Ok
4	Tomadas	F+N+T	B1	127 V							1							625	500	T			500	1,00	0,50	9,8	2,5	31,0	10,0	0,84	0,96	Ok
5	Tomadas	F+N+T	B1	127 V								1						625	500	T			500	1,00	0,50	9,8	2,5	31,0	10,0	0,84	0,96	Ok
6	Tomadas	F+N+T	B1	127 V									1					1150	920	T			920	1,00	0,50	18,1	2,5	31,0	10,0	1,42	1,55	Ok
7	Tomadas	F+N+T	B1	127 V										1				1150	1000	R	1000			1,00	0,38	25,5	4	42,0	10,0	2,91	3,03	Ok
8	Tomada	F+N+T	B1	127 V											1			1250	1000	R	1000			1,00	0,38	25,5	4	42,0	10,0	2,91	3,03	Ok
9	Tomada	F+N+T	B1	127 V							1							500	400	R	400			1,00	0,50	7,6	2,5	24,0	10,0	0,50	4,30	Ok
10	Tomada	F+N	B1	127 V												1		1000	1000	S			1000	1,00	0,38	25,5	4	42,0	10,0	1,27	1,39	Ok
11	Tomada	F+N+T	B1	127 V		1			2									1361	1100	S		1100		1,00	0,60	15,3	2,5	31,0	10,0	1,10	4,99	Ok
12	Tomada	F+F+T	B1	220 V													1	3563	3563	R+S	1781	1781		1,00	0,60	19,4	4	42,0	10,0	1,42	4,31	Ok
13	Tomada	F+F+T	B1	220 V													1	8975	5000	R+S	2750	2750		1,00	0,52	60,1	10	75,0	32,0	0,27	4,29	Ok
14	Tomada	F+F+T	B1	220 V													1	8975	5000	R+S	2750	2750		1,00	0,52	60,1	10	75,0	32,0	0,33	4,29	Ok
15	Tomada	F+F+T	B1	220 V													1	8975	5000	R+S	2750	2750		1,00	0,52	60,1	10	75,0	32,0	0,33	4,29	Ok
16	Tomada	F+N	B1	127 V		1												192	120	S			120	1,00	0,38	2,7	2,5	31,0	10,0	0,79	0,79	Ok
17	Tomada	F+N	B1	127 V														192	120	S			120	1,00	0,38	2,7	2,5	31,0	10,0	0,79	0,79	Ok
18	Reserva	F+N	B1	127 V														0	0	S				1,00	1,00	0,0	2,5	31,0	10,0		0,79	Ok
19	Reserva	F+N	B1	127 V														0	0	S				1,00	1,00	0,0	2,5	31,0	10,0		0,79	Ok
20	Reserva	F+N	B1	127 V														0	0	S				1,00	1,00	0,0	2,5	31,0	10,0		0,79	Ok
TOTAL					12	8	1	1	1	1	1	1	1	1	1	1	1	34600	27129	R+S+T	10464	10080	6985									

Quadro de Demanda (QD5)

Tipo de carga	Potência Instalada (kVA)	Fator de demanda (%)	Demanda (kVA)
Iluminação e TUG's (Escolas e semelhantes)	12,00	100	12,00
	27,13	50	13,56
		TOTAL	25,56

QD5 (Quadro de Distribuição Tomada - 05)


Condulte ø1"/32 x 75
340X260X220 mm²
70 A
3 3 3 3
SPS
175 V ~ 40 KA
40 A
20
10 A
2,5
Tomadas
920 W
6
12
6700 W
Tomadas
Tomadas
800 W
2
15
500 W
Tomadas
Tomadas
245 W
3
17
0 W
Reserva
Tomadas
2000 W
4
18
0 W
Reserva
Tomadas
500 W
5
19
0 W
Reserva
Tomadas
850 W
7
20
0 W
Reserva



1 PLANTA BAIXA
ESCALA 1/75

LEGENDA DE EQUIPAMENTO			
AMBIENTES	EQUIPAMENTO	QTD	DESCRIÇÃO
COZINHA DESPENSA COPA LACTÁRIO ADM.	(RF3)	01	REFRIGERADOR VERTICAL INDUSTRIAL 4 PORTAS (COZINHA)
	(RF2)	01	REFRIGERADOR DOMÉSTICO "FROSTFREE" 410L (DESPENSA)
	(RF1)	01	REFRIGERADOR DOMÉSTICO "FROSTFREE" 300L (LACTÁRIO)
	(F2)	01	FREEZER INDUSTRIAL VERTICAL 500L (DESPENSA)
	FQ1	01	FOGÃO INDUSTRIAL 06 QUEIMADORES (3 DUPLOS E 3 SIMPLES) COM FORNO ACOPLADO (COZINHA) *TAMANHO MENOR
	FQ	01	FOGÃO DOMÉSTICO DE 4 QUEIMADORES COM FORNO (LACTÁRIO)
	MI	02	MICROONDAS 30L - LINHA BRANCA (COZINHA E LACTÁRIO)
	ES	01	ESTERILIZADOR PARA MAMADEIRAS PARA MICROONDAS (LACTÁRIO)
	LQ	01	LIQUIDIFICADOR INDUSTRIAL CAPACIDADE DE 15L (COZINHA)
	LQ2	01	LIQUIDIFICADOR INDUSTRIAL CAPACIDADE DE 8L (COZINHA)
	LQ3	01	LIQUIDIFICADOR INDUSTRIAL CAPACIDADE DE 4L (LACTÁRIO)
	BL	01	BALANÇA DIGITAL DE PRATO COM CAPACIDADE MIN. 30Kg (COZINHA)
	BL2	01	BALANÇA PLATAFORMA 150 Kg (TRIAGEM/ LAVAGEM)
	ESP	01	ESPREMEDOR DE FRUTAS (COZINHA)
	BT3	01	BATEDEIRA PLANETÁRIA INDUSTRIAL 12L (COZINHA)
	MT	01	MULTIPROCESSADOR DE ALIMENTOS (COZINHA)
	CT	01	CENTRIFUGA DE FRUTAS DE 800W (COZINHA)
	MX	01	MIXER DE ALIMENTOS 1L (COZINHA)
	CF	01	CAFETEIRA ELÉTRICA 1000W (SALA PROFESSORES)
	PR	06	PURIFICADOR DE AGUA - REFRIGERADO (COPA FUNC., COZINHA, LACTÁRIO E SOLÁRIOS)
	EX	01	EXAUSTOR INDUSTRIAL PARA FOGÃO DE 6 QUEIMADORES (COZINHA)
LAVANDERIA	(MQ)	01	LAVADORA DE ROUPAS 11 Kg - LINHA BRANCA
	(SC)	01	SECADORA DE ROUPAS 10 Kg- LINHA BRANCA
	FR	02	FERRO ELÉTRICO A SECO
APOIO GERAL	BE	02	BEBEDOURO ELÉTRICO ACESSÍVEL CAPACIDADE MÍN. 6L/h (CIRCULAÇÃO BLOCO B)
	BEI	01	BEBEDOURO INDUSTRIAL DE 25L (REFEITÓRIO/ PÁTIO COBERTO)
	AR	01	APARELHO DE AR CONDICIONADO SPLIT 30.000 BTU´S (SALA MULTIUSO)
	ARC	02	APARELHO DE AR CONDICIONADO SPLIT 9.000 BTU´S (ADMINISTRAÇÃO / SALA DOS PROFESSORES)
	TV	02	TELEVISOR DE 32" (SALA MULTIUSO / SALA DOS PROFESSORES)
	DVD	02	APARELHO DE DVD (SALA MULTIUSO / SALA DOS PROFESSORES)
	VP	15	VENTILADOR DE PAREDE(CRECHES 1/ 2/ 3/ PRÉ-ESCOLA/ MULTIUSO/ ADMINISTRAÇÃO/ SALA DOS PROFESSORES)
	MS	06	APARELHO DE SOM TIPO MICROSYSTEM COM ENTRADA USB E CARTÃO DE MEMÓRIA (CRECHES 1/ 2/ 3/ PRÉ-ESC./ S. MULTIUSO)
	CHE	08	CHUVEIRO ELÉTRICO
	TED	02	TORNEIRA ELÉTRICA COM DUCHA
	TEC	02	TORNEIRA ELÉTRICA COZINHA

* ESTE EQUIPAMENTO NÃO FAZ PARTE DO KIT FINANCIADO PELO FNDE.

LEGENDA DE LUMINÁRIAS		
SÍMBOLO	QUANT.	DESCRIÇÃO
	56	LUMINÁRIA DE EMBUTIR COMPLETA EM FORRO DE GESSO OU MODULADO COM PERFIL "T", PARA 2 LÂMPADAS T8 32/36W, COM REFLETOR, REF. 2530 ITAIM OU SIMILAR. (dim.: 270x1250mm)
	11	LUMINÁRIA DE EMBUTIR COMPLETA EM FORRO DE GESSO OU MODULADO COM PERFIL "T", PARA 2 LÂMPADAS T8 16/18W, COM REFLETOR, REF. 2530 ITAIM OU SIMILAR. (dim.: 270x625mm)
	25	LUMINÁRIA DE EMBUTIR COMPLETA EM FORRO DE GESSO OU MODULADO COM PERFIL "T", PARA 2 LÂMPADAS T8 32/36W, COM REFLETOR E ALETAS, REF.: 232.108 ITAIM OU SIMILAR. (dim.: 306x1324mm)
	08	LUMINÁRIA DE SOBREPOR COMPLETA PARA 2 LÂMPADAS T8 32/36W, COM REATOR, REF. 3530 ITAIM OU SIMILAR. (dim.: 227x1326mm)
	09	LUMINÁRIA DE PISO FECHADA COMPLETA COM UMA LAMPADA A VAPOR METÁLICO DE 150/ IGNITOR E REATOR ELETRONICO DE ALTA FREQUENCIA, ALTO FATOR DE POTENCIA E BAIXA TAXA DE DISTORÇÃO HARMÔNICA (FP>0,92 E TDH<10%).
	04	PROJETOR COMPLETO COM UMA LAMPADA A VAPOR METÁLICO DE 150W, IGNITOR E REATOR ELETRONICO DE ALTA FREQUENCIA, ALTO FATOR DE POTENCIA E BAIXA TAXA DE DISTORÇÃO HARMONICA (FP>0,92 E TDH<10%), REFRATOR EM VIDRO TEMPERADO A PROVA DE CHOQUE TÉRMICO, h= 260cm DO PISO ACABADO.
	08	ARANDELA DE SOBREPOR COM 1 LÂMPADA FLUORESCENTE COMPACTA DE 27w, h=220cm DO PISO ACABADO, COM CORPO EM ALUMÍNIO FUNDIDO PINTADO, BORRACHA PARA VEDAÇÃO, DIFUSOR DE VIDRO PRISADO TEMPERADO E GRADE FRONTAL PARA PROTEÇÃO.
	01	PROJETOR COMPLETO COM UMA LAMPADA A VAPOR METÁLICO DE 250W, IGNITOR, E REATOR ELETRONICO DE ALTA FREQUENCIA, ALTO FATOR DE POTENCIA E BAIXA TAXA DE DISTORÇÃO HARMONICA (FP>0,92 E TDH<10%), REFRATOR EM VIDRO TEMPERADO A PROVA DE CHOQUE TÉRMICO, FIXADO NO PISO.

Legenda

- Interruptor 1 tecla simples - 1,10m do piso
- Interruptor 1 tecla simples c/ acion. exaustor - 1,10m do piso
- Interruptor 2 teclas simples - 1,10m do piso
- Interruptor 4 teclas simples - 1,10m do piso
- Interruptor 2 teclas (1 simples + 1 paralelo) - 1,10m do piso
- Interruptor 1 tecla paralelo - 1,10m do piso
- Interruptor 2 teclas paralelo - 1,10m do piso
- 1 tecla simples & 1 tomada - 1,10m do piso
- 2 teclas simples & 1 tomada - 1,10m do piso
- 1 tecla simples & 1 tecla paralelo & 1 tomada - 1,10m do piso
- 1 tecla paralelo & 1 tomada - 1,10m do piso
- 2 teclas paralelo & 1 tomada - 1,10m do piso
- 1 tecla simples c/ acion. exaustor & 1 tomada - 1,10m do piso
- Tomada baixa 2P+T a 0,30m do piso
- Tomada média 2P+T a 1,10m do piso
- Tomada alta 2P+T a 2,20m do piso
- Tomada no teto
- Caixa de medição embutir a 1,50m do piso
- Quadro de distribuição - embutir a 1,50m do piso
- Caixa de passagem de embutir no piso - alvenaria 300x300x300mm
- Caixa de passagem de sobrepor no teto - pvc 100x100x80mm
- Entrada de serviço aérea
- Ponto 3P+T a 0,30m do piso
- 16 Iluminação de emergência - bloco autônomo de LED

NOTAS:

- EXECUTAR ESTE PROJETO JUNTAMENTE COM O PROJETO ESTRUTURAL;
- ANTES DA CONCRETAGEM PREVER PASSAGEM PARA AS TUBULAÇÕES DENTRO DOS LIMITES ESTABELECIDOS PELA NBR 6118:2014;
- PARA POSICIONAMENTO DAS LUMINÁRIAS OBSERVAR LOCAÇÃO NA PLANTA DE FORRO;
- OS ELETRODUTOS QUE SEGUEM ATÉ O QUADRADO DE ALIMENTAÇÃO GERAL DEVERÃO SER EM PVC RÍGIDO ROSCÁVEL;
- OS ELETRODUTOS APARENTES (PÁTIO) DEVERÃO SER DE AÇO GALVANIZADO;
- ALTERAÇÕES NESTE PROJETO SOMENTE COM AUTORIZAÇÃO EXPRESSA DO FNDE.

REFERÊNCIAS:

- MEMORIAL DESCRITIVO E ESPECIFICAÇÕES TÉCNICAS;
- PLANILHA DE QUANTITATIVOS.

Nº	DATA	DESCRIÇÃO
02	JANEIRO/ 2017	Atendimento à NBR 9050/ 2015; Alteração: quatro de áreas, sanitários Infantis 1 e 2, altura da platibanda, mobiliário e equipamento, altura da cerâmica nos sanitários, cor dos portões dos solários e altura da porta PA4; Acréscimo das duchas higiênicas e escaninhos pré-escola. Retirada da chapa de aço abixo da platibanda.
01	AGOSTO/ 2016	Alteração paredes - shaft para tubulação hidráulica e detalhamento; alteração da altura da platibanda.

CONTROLE DE REVISÕES

FNDE Fundo Nacional de Desenvolvimento da Educação

Ministério da Educação

PROJETO PADRÃO - FNDE

PROPRIETÁRIO: :

ENDEREÇO:

MUNICÍPIO -- UF:

PROPRIETÁRIO

RESP. TÉCNICO — CREA

AUTOR DO PROJETO — CAU

OLFO	CREA
	RA

OBSERVAÇÕES:

PROGRAMA PROINFÂNCIA - PROJETO TIPO 2

PROJETO DE INSTALÇAÕES

COORDENAÇÃO			
CGEST - Coordenação Geral de Infraestrutura Educacional	DISTRIBUIÇÃO DA REDE ELÉTRICA 127V-220V ILUMINAÇÃO E TOMADAS PLANTA BAIXA		ELE
FORMATO (1050x750)	REVISÃO R.00 R.01 R.02	ESCALA 1/75 DATA EMISSÃO JANEIRO/2017	PRANCHA 01/02

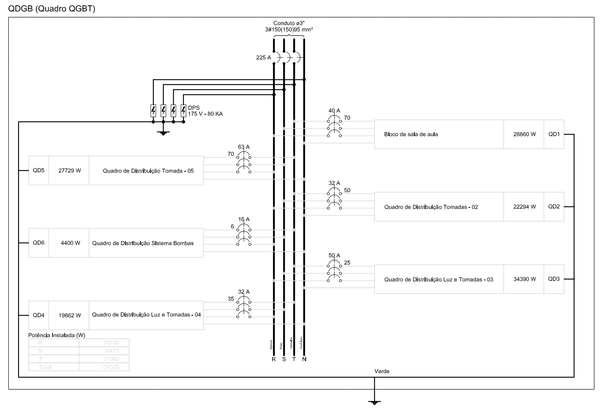
Quadro de Cargas (QDGB)

Circuito	Descrição	Esquema	Método de inst.	V (V)	Pot. inst. (VA)	Pot. inst. (W)	Fases	Pot.+ R (W)	Pot.+ S (W)	Pot.+ T (W)	FCT (A)	FCA (A)	In' (A)	Seção (mm2)	N. (A)	Dkj (A)	dV parc (%)	dV total (%)	Status
QD1	Bloco de sala de aula	3F+N+T	B1	380 / 220 V	33000	28860	3N+1+T	10300	9300	9260	1,00	0,98	57,1	10	200,0	46,0	3,44	3,44	1,25	OK
QD2	Quadro de Distribuição Tomadas - 02	3F+N+T	B1	380 / 220 V	24243	22254	3N+1+T	11600	4914	5740	1,00	0,98	28,8	6	176,0	52,0	0,65	4,37	OK
QD3	Quadro de Distribuição Luz e Tomadas - 03	3F+N+T	B1	380 / 220 V	34390	29711	3N+1+T	10700	8100	10911	1,00	0,98	45,4	10	176,0	52,0	0,53	4,25	OK
QD5	Quadro de Distribuição Tomada - 05	3F+N+T	B1	380 / 220 V	34902	29711	3N+1+T	11700	8100	9911	1,00	0,98	45,4	10	176,0	52,0	0,53	4,25	OK
QD6	Quadro de Distribuição Sistema Bombas	3F+N+T	B1	380 / 220 V	6753	4400	3N+1+T	2200	2200	0	1,00	0,85	11,5	6	48,0	32,0	2,04	3,70	OK
TOTAL					224400	139662	3N+1+T	58600	43481	47122	1,00	0,41	307,4	35	1444,0	32,0	0,09	3,82	OK

Quadro de Demanda (QDGB)

Tipo de carga	Potência Instalada (kVA)	Fator de demanda (%)	Demanda (kVA)
Motores	6,75	75	5,06
Iluminação e TUG's (Escolas e semelhantes)	12,00	100	12,00
	142,80	50	71,40
		TOTAL	88,46

QDGB (Quadro QGBT)



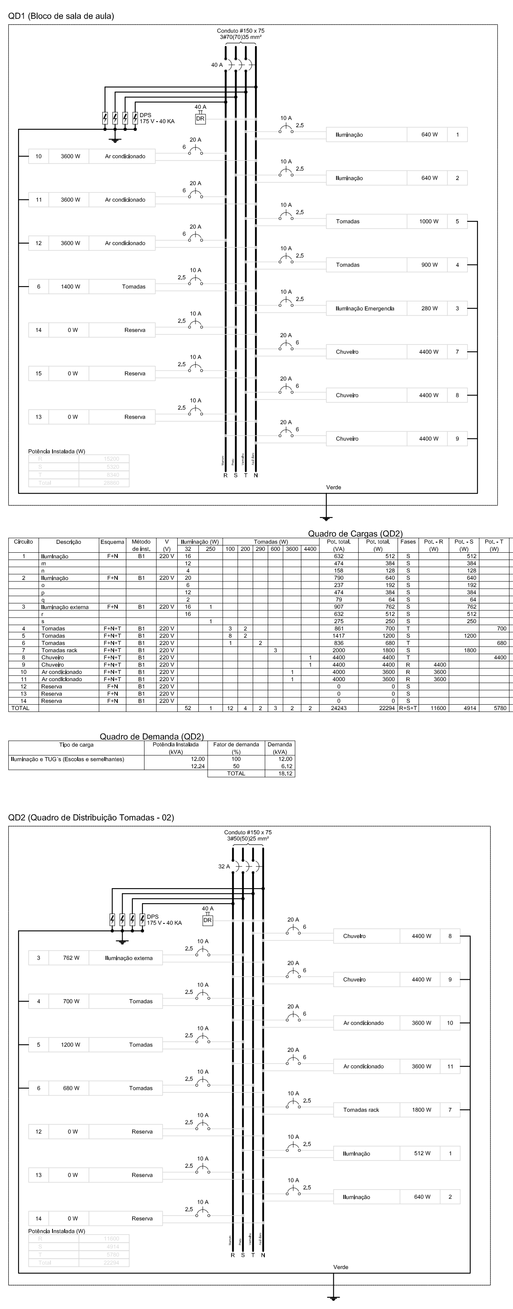
Quadro de Cargas (QD1)

Circuito	Descrição	Esquema	Método de inst.	V (V)	Iluminação (W)	Tomadas (W)					Pot. inst. (VA)	Pot. inst. (W)	Fases	Pot.+ R (W)	Pot.+ S (W)	Pot.+ T (W)	FCT (W)	FCA (W)	In' (A)	Seção (mm2)	N. (A)	Dkj (A)	dV parc (%)	dV total (%)	Status
						100	150	200	300	400														
1	Iluminação	F+N	B1	220 V	20						700	640	1	640			1,00	0,98	3,5	2,5	31,0	10,0	0,07	2,22	OK
	a				4						104	104	1						0,50	1,5	31,0				OK
	e				4						128	128	1						0,70	1,5	31,0				OK
	i										0	0	1						1,00	1,5	31,0				OK
	m				2						64	64	1						0,50	1,5	31,0				OK
	q				12						312	312	1						1,00	1,5	31,0				OK
2	Iluminação	F+N	B1	220 V	20						700	640	1		640		1,00	0,98	3,5	2,5	31,0	10,0	0,71	1,95	OK
	b										0	0	1						1,00	1,5	31,0				OK
	f				4						128	128	1						0,70	1,5	31,0				OK
	j				12						384	384	1						1,00	1,5	31,0				OK
	n										0	0	1						0,50	1,5	31,0				OK
	r				8						256	256	1						1,00	1,5	31,0				OK
3	Iluminação Emergencia	F+N+T	B1	220 V				14			1400	280	1			280	1,00	0,98	14,1	2,5	31,0	10,0	0,64	2,09	OK
4	Tomadas	F+N+T	B1	220 V			1		2	2	1056	880	1				1,00	0,98	14,1	2,5	31,0	10,0	1,06	2,51	OK
5	Tomadas	F+N+T	B1	220 V					8	2	1417	1200	1			1200	1,00	0,98	14,5	2,5	31,0	10,0	0,40	1,77	OK
6	Tomadas	F+N+T	B1	220 V			1		1	2	1064	880	1				1,00	0,98	14,1	2,5	31,0	10,0	0,64	2,09	OK
7	Chuveiro	F+N+T	B1	220 V						1	4400	1600	1			1600	1,00	0,98	52,6	6	54,0	20,0	2,33	3,78	OK
8	Chuveiro	F+N+T	B1	220 V						1	4400	4400	1			4400	1,00	0,98	52,6	6	54,0	20,0	2,57	3,70	OK
9	Chuveiro	F+N+T	B1	220 V						1	4400	4400	1	4400			1,00	0,98	52,6	6	54,0	20,0	2,57	3,70	OK
10	Ar condicionado	F+N+T	B1	220 V						1	4000	3000	R	3000			1,00	0,98	47,8	6	54,0	20,0	2,05	3,53	OK
11	Ar condicionado	F+N+T	B1	220 V						1	4000	3000	R	3000			1,00	0,98	47,8	6	54,0	20,0	1,84	3,18	OK
12	Ar condicionado	F+N+T	B1	220 V						1	4000	3000	R	3000			1,00	0,98	47,8	6	54,0	20,0	1,84	3,18	OK
13	Reserva	F+N	B1	220 V							0	0	S				1,00	1,00	0,0	2,5	31,0	10,0		1,25	OK
14	Reserva	F+N	B1	220 V							0	0	S				1,00	1,00	0,0	2,5	31,0	10,0		1,25	OK
15	Reserva	F+N	B1	220 V							0	0	S				1,00	1,00	0,0	2,5	31,0	10,0		1,25	OK
TOTAL					40	14	21	6	3	3	32597	28860	3N+1+T	15200	5320	8340									

Quadro de Demanda (QD1)

Tipo de carga	Potência Instalada (kVA)	Fator de demanda (%)	Demanda (kVA)
Iluminação e TUG's (Escolas e semelhantes)	12,00	100	12,00
	25,13	70	19,08
		TOTAL	29,05

QD1 (Bloco de sala de aula)



Quadro de Cargas (QD2)

Circuito	Descrição	Esquema	Método de inst.	V (V)	Iluminação (W)	Tomadas (W)					Pot. inst. (VA)	Pot. inst. (W)	Fases	Pot.+ R (W)	Pot.+ S (W)	Pot.+ T (W)	FCT (W)	FCA (W)	In' (A)	Seção (mm2)	N. (A)	Dkj (A)	dV parc (%)	dV total (%)	Status
						100	150	200	300	400															
1	Iluminação	F+N	B1	220 V	15						532	512	S			512	1,00	0,98	7,4	2,5	31,0	10,0	0,41	1,79	OK
	e				4						104	104	T						0,50	1,5	31,0				OK
	i				4						128	128	T						0,70	1,5	31,0				OK
2	Iluminação	F+N	B1	220 V	20						700	640	S			640	1,00	0,98	3,5	2,5	31,0	10,0	0,43	1,81	OK
	a				4						104	104	S						0,50	1,5	31,0				OK
	f				12						237	192	S						1,00	1,5	31,0				OK
	j				12						474	384	S						1,00	1,5	31,0				OK
	n										0	0	S						0,50	1,5	31,0				OK
3	Iluminação externa	F+N	B1	220 V	15	1					307	192	S			192	1,00	0,98	7,4	2,5	31,0	10,0	0,98	2,37	OK
	r				16						632	512	S			512			0,41	1,5	31,0				OK
	s					1					307	192	S			192			0,98	2,5	31,0				OK
4	Tomadas	F+N+T	B1	220 V				3	2		1056	880	T			880	1,00	0,98	14,1	2,5	31,0	10,0	0,85	1,96	OK
5	Tomadas	F+N+T	B1	220 V				8	2		1417	1200	S			1200	1,00	0,98	14,5	2,5	31,0	10,0	0,40	1,77	OK
6	Tomadas	F+N+T	B1	220 V			1		2	2	1064	880	T			880	1,00	0,98	14,1	2,5	31,0	10,0	0,85	1,96	OK
7	Chuveiro	F+N+T	B1	220 V						1	4400	1600	T			1600	1,00	0,98	52,6	6	54,0	20,0	2,57	3,74	OK
8	Chuveiro	F+N+T	B1	220 V						1	4400	4400	T			4400	1,00	0,98	52,6	6	54,0	20,0	2,57	3,74	OK
9	Chuveiro	F+N+T	B1	220 V						1	4400	4400	T	4400			1,00	0,98	52,6	6	54,0	20,0	2,57	3,74	OK
10	Ar condicionado	F+N+T	B1	220 V						1	4000	3000	R	3000			1,00	0,98	47,8	6	54,0	20,0	2,05	3,53	OK
11	Ar condicionado	F+N+T	B1	220 V						1	4000	3000	R	3000			1,00	0,98	47,8	6	54,0	20,0	1,84	3,18	OK
12	Reserva	F+N	B1	220 V							0	0	S				1,00	1,00	0,0	2,5	31,0	10,0		1,25	OK
13	Reserva	F+N	B1	220 V							0	0	S				1,00	1,00	0,0	2,5	31,0	10,0		1,25	OK
14	Reserva	F+N	B1	220 V							0	0	S				1,00	1,00	0,0	2,5	31,0	10,0		1,25	OK
15	Reserva	F+N	B1	220 V							0	0	S				1,00	1,00	0,0	2,5	31,0	10,0		1,25	OK
TOTAL					52	1	12	4	2	2	26243	22254	3N+1+T	11600	4914	5740									

Quadro de Demanda (QD2)

Tipo de carga	Potência Instalada (kVA)	Fator de demanda (%)	Demanda (kVA)
Iluminação e TUG's (Escolas e semelhantes)	12,00	100	12,00
	12,24	50	6,12
		TOTAL	18,12

QD2 (Quadro de Distribuição Tomadas - 02)

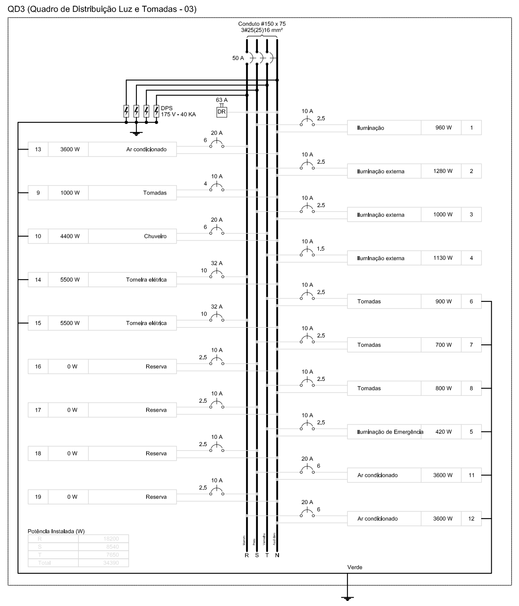
Quadro de Cargas (QD3)

Circuito	Descrição	Esquema	Método de inst.	V (V)	Iluminação (W)	Tomadas (W)					Pot. inst. (VA)	Pot. inst. (W)	Fases	Pot.+ R (W)	Pot.+ S (W)	Pot.+ T (W)	FCT (W)	FCA (W)	In' (A)	Seção (mm2)	N. (A)	Dkj (A)	dV parc (%)	dV total (%)	Status
						100	150	200	300	400															
1	Iluminação	F+N	B1	220 V	20						700	640	S			640	1,00	0,98	3,5	2,5	31,0	10,0	0,07	2,22	OK
	ag				4						0	0	S						0,00	0,0	2,5	31,0				OK
	ak				6						192	192	S			192			1,00	0,98	2,5	31,0				OK
	al				2						158	128	S			128			0,70	1,5	31,0				OK
	ai				2						79	64	S			64			0,70	0,5	2,5	31,0				OK
	ae				2						79	64	T			64			0,70	0,5	2,5	31,0				OK
	af				6						237	192	S			192			1,00	0,98	2,5	31,0				OK
2	Iluminação	F+N	B1	220 V	6						237	192	T			192	1,00	0,98	3,5	2,5	31,0	10,0	0,15	1,93	OK
	an				2						79	64	T			64	0,70	0,5	2,5	31,0						OK
	ao				2						79	64	T			64	0,70	0,5	2,5	31,0						OK
	ap				2						79	64	T			64	0,70	0,5	2,5	31,0						OK
3	Tomadas	F+N	B1	220 V		3					333	300	T			300	1,00	0,98	4,0	2,5	31,0	10,0	0,22	1,93	OK
4	Tomadas	F+N+T	B1	220 V		5	1				521	400	S			400	1,00	0,98	5,6	2,5	31,0	10,0	0,30	1,85	OK
5	Tomadas	F+N+T	B1	220 V		4		1		1	521	500	T			500	1,00	0,98	5,6	2,5	31,0	10,0	0,30	1,85	OK
6	Tomadas	F+N+T	B1	220 V		4				1	472	400	S	400			1,00	0,98	5,6	2,5	31,0	10,0	0,56	1,95	OK
7	Tomadas	F+N	B1	220 V						1	1250	1000	T			1000	1,00	0,98	15,0	2,5	31,0	10,0	1,37	2,76	OK
8	Tomadas	F+N	B1	220 V						1	1250	1000	T			1000	1,00	0,98	15,0	2,5	31,0	10,0	1,37	2,76	OK
9	Tomadas	F+N+T	B1	220 V						2	2500	2000	T	2000			1,00	0,98	10,5	2,5	31,0	10,0	0,78	1,92	OK
10	Tomadas	F+N+T	B1	220 V						1	682	539	T			539	1,00	0,98	7,9	2,5	31,0	10,0	0,55	1,69	OK
11	Tomadas	F+N+T	B1	220 V						1	625	500	T			500	1,00	0,98	7,5	2,5	31,0	10,0	0,60	1,40	OK
12	Tomadas	F+N+T	B1	220 V		1				1	347	300	T			300	1,00	0,98	4,0	2,5	31,0	10,0	0,22	1,93	OK
13	Tomadas	F+N+T	B1	220 V						2	2500	2000	T	2000			1,00	0,98	10,5	2,5	31,0	10,0	0,78	1,92	OK
14	Tomadas	F+N	B1	220 V					1		875	700	T			700	1,00	0,98	10,5	2,5	31,0	10,0	0,98	1,76	OK
15	Tomadas	F+N+T	B1	220 V		3					347	300	T	300			1,00	0,98	4,0	2,5	31,0	10,0	0,36	1,93	OK
16	Chuveiro	F+N+T	B1	220 V						1	4400	4400	R	4400			1,00	0,98	52,6	6	54,0	20,0	2,74	3,53	OK
17	Chuveiro	F+N+T	B1	220 V						1	4400	4400	R	4400			1,00	0,98	52,6	6	54,0	20,0	2,74	3,53	OK
18	Reserva	F+N	B1	220 V							0	0	S				1,00	1,00	0,0	2,5	31,0	10,0		0,60	OK
19	Reserva	F+N	B1	220 V							0	0	S				1,00	1,00	0,0	2,5	31,0	10,0		0,60	OK
TOTAL					20	15	2	2	1	1	22488	19662	3N+1+T	10600	4340	4722									

Quadro de Demanda (QD3)

Tipo de carga	Potência Instalada (kVA)	Fator de demanda (%)	Demanda (kVA)
Iluminação e TUG's (Escolas e semelhantes)	12,00	100	12,00
	25,61	50	12,81
		TOTAL	24,81

QD3 (Quadro de Distribuição Luz e Tomadas - 03)



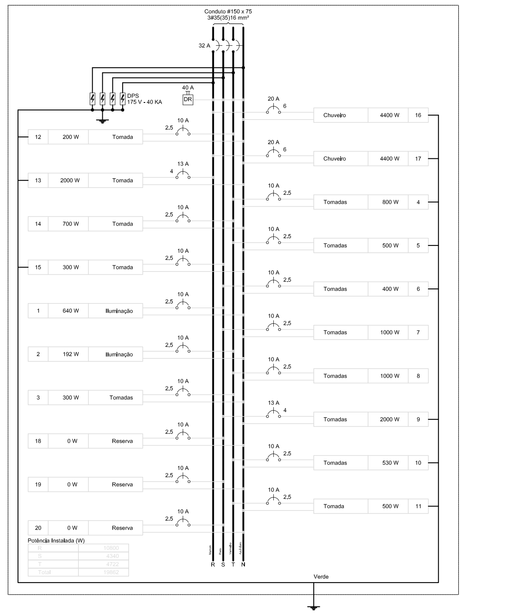
Quadro de Cargas (QD4)

Circuito	Descrição	Esquema	Método de inst.	V (V)	Iluminação (W)	Tomadas (W)					Pot. inst. (VA)	Pot. inst. (W)	Fases	Pot.+ R (W)	Pot.+ S (W)	Pot.+ T (W)	FCT (W)	FCA (W)	In' (A)	Seção (mm2)	N. (A)	Dkj (A)	dV parc (%)	dV total (%)	Status
						100	150	200	300	400															
1	Iluminação	F+N	B1	220 V	20						700	640	S			640	1,00	0,98	3,5	2,5	31,0	10,0	0,07	2,22	OK
	ag				4						0	0	S						0,00	0,0	2,5	31,0				OK
	ak				6						192	192	S			192			1,00	0,98	2,5	31,0				OK
	al				2						158	128	S			128			0,70	1,5	31,0				OK
	ai				2						79	64	S			64			0,70	0,5	2,5	31,0				OK
	ae				2						79	64	T			64			0,70	0,5	2,5	31,0				OK
	af				6						237	192	S			192			1,00	0,98	2,5	31,0				OK
2	Iluminação	F+N	B1	220 V	6						237	192	T			192	1,00	0,98	3,5	2,5	31,0	10,0	0,15	1,93	OK
	an				2						79	64	T			64	0,70	0,5	2,5	31,0						OK
	ao				2						79	64	T			64	0,70	0,5	2,5	31,0						OK
	ap				2						79	64	T			64	0,70	0,5	2,5	31,0						OK
3	Tomadas	F+N	B1	220 V		3					333	300	T			300	1,00	0,98	4,0	2,5	31,0	10,0	0,22	1,93	OK
4	Tomadas	F+N+T	B1	220 V		5	1				521	400	S			400	1,00	0,98	5,6	2,5	31,0	10,0	0,30	1,85	OK
5	Tomadas	F+N+T	B1	220 V		4		1		1	521	500	T			500	1,00	0,98	5,6	2,5	31,0	10,0	0,30	1,85	OK
6	Tomadas	F+N+T	B1	220 V		4				1	472	400	S	400			1,00	0,98	5,6	2,5	31,0	10,0	0,56	1,95	OK
7	Tomadas	F+N	B1	220 V						1	1250	1000	T			1000	1,00	0,98	15,0	2,5	31,0	10,0	1,37	2,76	OK
8	Tomadas	F+N	B1	220 V						1	1250	1000	T			1000	1,00	0,98	15,0	2,5	31,0	10,0	1,37	2,76	OK
9	Tomadas	F+N+T	B1	220 V						2	2500	2000	T	2000			1,00	0,98	10,5	2,5	31,0	10,0	0,78	1,92	OK
10	Tomadas	F+N	B1	220 V					1		875	700	T			700	1,00	0,98	10,5	2,5	31,0	10,0	0,98	1,76	OK
11	Tomadas	F+N+T	B1	220 V		3					347	300	T	300			1,00	0,98	4,0	2,5	31,0	10,0	0,36	1,93	OK
12	Chuveiro	F+N+T	B1	220 V						1	4400	4400	R	4400			1,00	0,98	52,6	6	54,0	20,0	2,74	3,53	OK
13	Chuveiro	F+N+T	B1	220 V						1	4400	4400	R	4400			1,00	0,98	52,6	6	54,0	20,0	2,74	3,53	OK
14	Reserva	F+N	B1	220 V							0	0	S				1,00	1,00	0,0	2,5	31,0	10,0		0,60	OK
15	Reserva	F+N	B1	220 V							0	0	S				1,00	1,00	0,0	2,5	31,0	10,0		0,60	OK
TOTAL					20	15	2	2	1	1	22488	19662	3N+1+T	10600	4340	4722									

Quadro de Demanda (QD4)

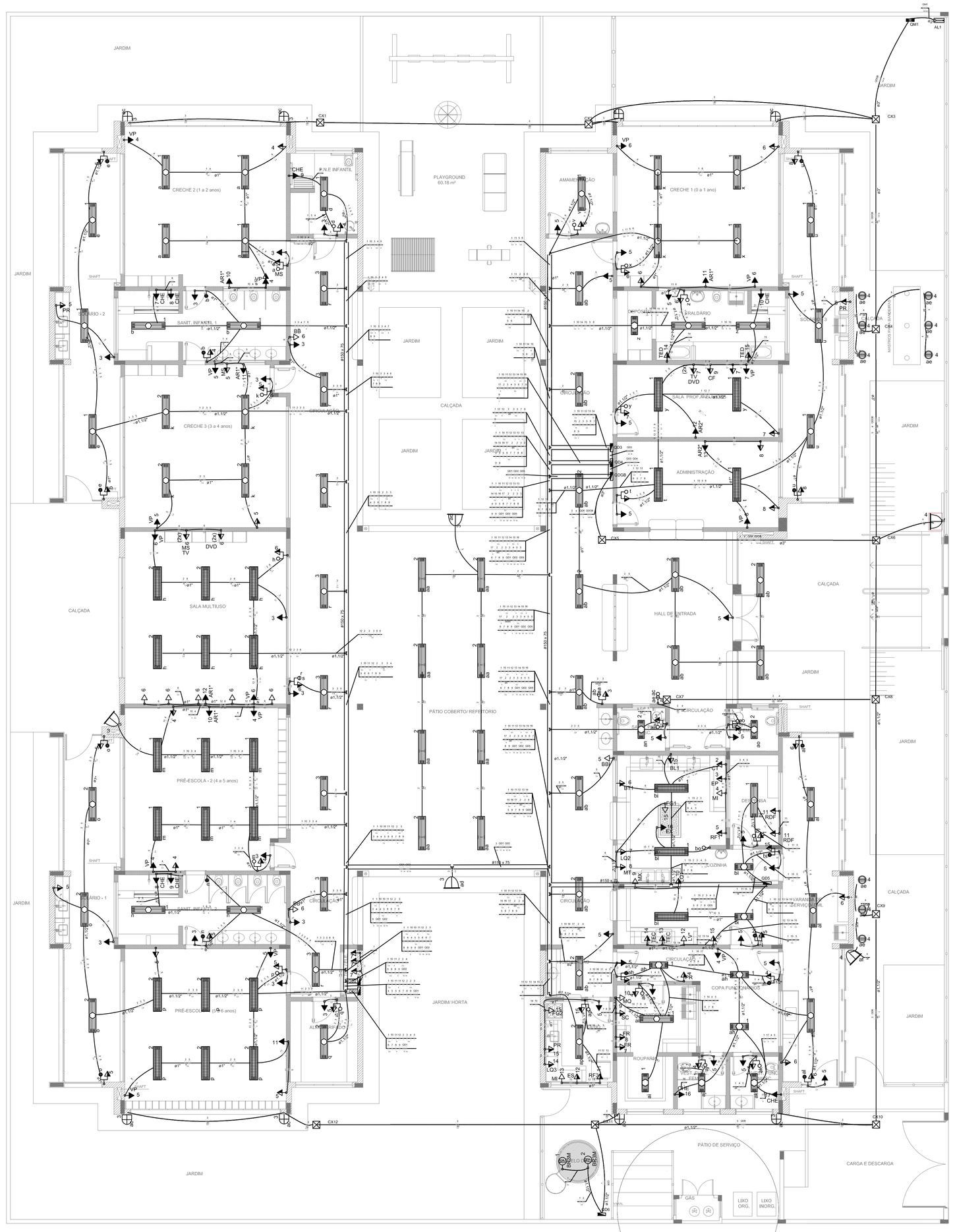
Tipo de carga	Potência Instalada (kVA)	Fator de demanda (%)	Demanda (kVA)
Iluminação e TUG's (Escolas e semelhantes)	12,00	100	12,00
	25,61	50	12,81
		TOTAL	24,81

QD4



Quadro de Cargas (QD5)

Circuito	Descrição	Esquema	Método de inst.	V (V)	Iluminação (W)	Tomadas (W)					Pot. inst. (VA)	Pot. inst. (W)	Fases	Pot.+ R (W)	Pot.+ S (W)	Pot.+ T (W)	FCT (W)	FCA (W)	In' (A)	Seção (mm2)	N. (A)	Dkj (A)	dV parc (%)	dV total (%)	Status
						100	130	245	400	500	600	800	1000	1200	2000	5500	6700								
1	Iluminação	F+N	B1	220 V	10													474	384	S			384	1,00	0,53	2,1	31,0	10,0		0,94	OK
	hl				10													345	325	S			325		0,50	1,5	31,0				0,94	OK
	ah				2													79	64	S			64		0,70	0,5	2,5	31,0				OK
2	Tomadas	F+N+T	B1	220 V						1								1344	1120	S			1120	1,00	0,98	6,3	2,5	31,0	10,0	0,42	1,83	OK
3	Tomadas	F+N+T	B1	220 V							1							625	500	T			500	1,00	0,98	5,7	2,5	31,0	10,0	0,31	1,84	OK
4	Tomadas	F+N+T	B1	220 V							1							625	500	T			500	1,00	0,98	5,7	2,5	31,0	10,0	0,31	1,84	OK
5	Tomadas	F+N	B1	220 V								1						1052	800	S			800	1,00	0,98	9,1	2,5	31,0	10,0	0,49	1,91	OK
6	Tomadas	F+N+T	B1	220 V									1					1250	1000	T			1000	1,00	0,98	11,4	2,5	31,0	10,0	0,48	1,81	OK
7	Tomadas	F+N+T	B1	220 V										1				1500	1200	T			1200	1,00	0,98	13,7	2,5	31,0	10,0	0,57	1,90	OK
8	Tomadas	F+N+T	B1	220 V											1			1500	1200	T			1200	1,00	0,98	13,7	2,5	31,0	10,0	0,57	1,90	OK
11	Tomadas	F+N+T	B1	220 V		1			2									1361	1100	S		1100		1,00	0,85	9,5	2,5	31,0	10,0	0,39	1,93	OK
12	Tomadas	F+N+T	B1	220 V													1	4700	4700	S	4700			1,00	0,53	12,4	6	54,0	20,0	1,35	2,86	OK
13	Tomadas	F+N+T	B1	220 V														5000	5000	R	5000			1,00	0,52	80,1	10	75,0	32,0	0,52	1,46	OK
14	Tomadas	F+N+T	B1	220 V												5		6875	5500	R	5500			1,00	0,52	88,1	10	75,0	32,0	0,52	1,46	OK
15	Tomadas	F+N+T	B1	220 V														563	500	S		500		1,00	0,53	3,1	2,5	31,0	10,0	0,09	1,29	OK
16	Tomada	F+N	B1	220 V		1												162	130	S		130		1,00	1,00	0,0	2,5	31,0	10,0		0,77	OK
	ar					1												162	130	S		130		1,00	1,00	0,0	2,5	31,0	10,0		0,77	OK
17	Reserva	F+N	B1	220 V														0	0	S				1,00	1,00	0,0	2,5	31,0	10,0		0,77	OK
18	Reserva	F+N	B1	220 V														0	0	S				1,00	1,00	0,0	2,5	31,0	10,0		0,77	OK
19	Reserva	F+N	B1	220



1 PLANTA BAIXA
ESCALA 1/75

LEGENDA DE EQUIPAMENTO			
AMBIENTES	EQUIPAMENTO	QTD	DESCRIÇÃO
COZINHA DESPENSA COPA LACTÁRIO ADM.	(RF3)	01	REFRIGERADOR VERTICAL INDUSTRIAL 4 PORTAS (COZINHA)
	(RF2)	01	REFRIGERADOR DOMÉSTICO "FROSTFREE" 410L (DESPENSA)
	(RF)	01	REFRIGERADOR DOMÉSTICO "FROSTFREE" 300L (LACTÁRIO)
	(F2)	01	FREEZER INDUSTRIAL VERTICAL 500L (DESPENSA)
	FQ3	01	FOGÃO INDUSTRIAL 06 QUEIMADORES (3 DUPLOS E 3 SIMPLES) COM FORNO ACOPLADO (COZINHA) *TAMANHO MENOR
	FQ	01	FOGÃO DOMÉSTICO DE 4 QUEIMADORES COM FORNO (LACTÁRIO)
	MI	02	MICROONDAS 30L - LINHA BRANCA (COZINHA E LACTÁRIO)
	ES	01	ESTERILIZADOR PARA MAMADEIRAS PARA MICROONDAS (LACTÁRIO)
	LQ	01	LIQUIDIFICADOR INDUSTRIAL CAPACIDADE DE 15L (COZINHA)
	LQ2	01	LIQUIDIFICADOR INDUSTRIAL CAPACIDADE DE 8L (COZINHA)
	LQ3	01	LIQUIDIFICADOR INDUSTRIAL CAPACIDADE DE 4L (LACTÁRIO)
	BL	01	BALANÇA DIGITAL DE PRATO COM CAPACIDADE MIN. 30Kg (COZINHA)
	BL2	01	BALANÇA PLATAFORMA 150 Kg (TRIAGEM/ LAVAGEM)
	ESP	01	ESPREMEDOR DE FRUTAS (COZINHA)
	BT3	01	BATEDEIRA PLANETÁRIA INDUSTRIAL 12L (COZINHA)
	MT	01	MULTIPROCESSADOR DE ALIMENTOS (COZINHA)
	CT	01	CENTRIFUGA DE FRUTAS DE 800W (COZINHA)
	MX	01	MIXER DE ALIMENTOS 1L (COZINHA)
	CF	01	CAFETEIRA ELÉTRICA 1000W (SALA PROFESSORES)
	PFI	06	PURIFICADOR DE AGUA - REFRIGERADO (COPA FUNC., COZINHA, LACTÁRIO E SOLÁRIOS)
	EX	01	EXAUSTOR INDUSTRIAL PARA FOGÃO DE 6 QUEIMADORES (COZINHA)
LAVANDERIA	(MC)	01	LAVADORA DE ROUPAS 11 Kg - LINHA BRANCA
	(SC)	01	SECADORA DE ROUPAS 10 Kg- LINHA BRANCA
	FR	02	FERRO ELÉTRICO A SECO
APOIO GERAL	BE	02	BEBEDOURO ELÉTRICO ACESSÍVEL CAPACIDADE MIN. 6L/h (CIRCULAÇÃO BLOCO B)
	BEI	01	BEBEDOURO INDUSTRIAL DE 20L (REFEITÓRIO/ PÁTIO COBERTO)
	AR	01	APARELHO DE AR CONDICIONADO SPLIT 30.000 BTU`S (SALA MULTIUSO)
	ARC	02	APARELHO DE AR CONDICIONADO SPLIT 9.000 BTU`S (ADMINISTRAÇÃO / SALA DOS PROFESSORES)
	TV	02	TELEVISOR DE 32" (SALA MULTIUSO / SALA DOS PROFESSORES)
	DVD	02	APARELHO DE DVD (SALA MULTIUSO / SALA DOS PROFESSORES)
	VP	15	VENTILADOR DE PAREDE(CRECHES 1/ 2/ 3/ PRÉ-ESCOLA/ MULTIUSO/ ADMINISTRAÇÃO/ SALA DOS PROFESSORES)
	MS	06	APARELHO DE SOM TIPO MICROSYSTEM COM ENTRADA USB E CARTÃO DE MEMÓRIA (CRECHES 1/ 2/ 3/ PRÉ-ESC./ S. MULTIUSO)
	CHE	08	CHUVEIRO ELÉTRICO
	TED	02	TORNEIRA ELÉTRICA COM DUCHA
	TEC	02	TORNEIRA ELETRICA COZINHA

* ESTE EQUIPAMENTO NÃO FAZ PARTE DO KIT FINANCIADO PELO FNDE.

LEGENDA DE LUMINÁRIAS		
SÍMBOLO	QUANT.	DESCRIÇÃO
	56	LUMINÁRIA DE EMBUTIR COMPLETA EM FORRO DE GESSO OU MODULADO COM PERFIL "T", PARA 2 LÂMPADAS T8 32/36W, COM REFLETOR, REF. 2530 ITAIM OU SIMILAR. (dim.: 270x1250mm)
	11	LUMINÁRIA DE EMBUTIR COMPLETA EM FORRO DE GESSO OU MODULADO COM PERFIL "T", PARA 2 LÂMPADAS T8 16/18W, COM REFLETOR, REF. 2530 ITAIM OU SIMILAR. (dim.: 270x625mm)
	25	LUMINÁRIA DE EMBUTIR COMPLETA EM FORRO DE GESSO OU MODULADO COM PERFIL "T", PARA 2 LÂMPADAS T8 32/36W, COM REFLETOR E ALETAS, REF. 232.108 ITAIM OU SIMILAR. (dim.: 306x1324mm)
	08	LUMINÁRIA DE SOBREPOR COMPLETA PARA 2 LÂMPADAS T8 32/36W, COM REATOR, REF. 3530 ITAIM OU SIMILAR. (dim.: 227x1326mm)
	09	LUMINÁRIA DE PISO FECHADA COMPLETA COM UMA LAMPADA A VAPOR METÁLICO DE 150/ IGNITOR E REATOR ELETRONICO DE ALTA FREQUENCIA, ALTO FATOR DE POTENCIA E BAIXA TAXA DE DISTORÇÃO HARMÔNICA (FP>0,92 E TDH<10%).
	04	PROJETOR COMPLETO COM UMA LAMPADA A VAPOR METÁLICO DE 150W, IGNITOR E REATOR ELETRONICO DE ALTA FREQUENCIA, ALTO FATOR DE POTENCIA E BAIXA TAXA DE DISTORÇÃO HARMONICA (FP>0,92 E TDH<10%), REFRATOR EM VIDRO TEMPERADO A PROVA DE CHOQUE TÉRMICO, h= 260cm DO PISO ACABADO.
	08	ARANDELA DE SOBREPOR COM 1 LÂMPADA FLUORESCENTE COMPACTA DE 27w, h=220cm DO PISO ACABADO, COM CORPO EM ALUMÍNIO FUNDIDO PINTADO, BORRACHA PARA VEDAÇÃO, DIFUSOR DE VIDRO PRISMZIO TEMPERADO E GRADE FRONTAL PARA PROTEÇÃO.
	01	PROJETOR COMPLETO COM UMA LAMPADA A VAPOR METÁLICO DE 250W, IGNITOR, E REATOR ELETRONICO DE ALTA FREQUENCIA, ALTO FATOR DE POTENCIA E BAIXA TAXA DE DISTORÇÃO HARMONICA (FP>0,92 E TDH<10%), REFRATOR EM VIDRO TEMPERADO A PROVA DE CHOQUE TÉRMICO, F.5042/D NO PISO.

Legenda

- Interruptor 1 tecla simples - 1,10m do piso
- Interruptor 1 tecla simples c/ acion. exaustor - 1,10m do piso
- Interruptor 2 teclas simples - 1,10m do piso
- Interruptor 4 teclas simples - 1,10m do piso
- Interruptor 2 teclas (1 simples + 1 paralelo) - 1,10m do piso
- Interruptor 1 tecla paralelo - 1,10m do piso
- Interruptor 2 teclas paralelo - 1,10m do piso
- 1 tecla simples & 1 tomada - 1,10m do piso
- 2 teclas simples & 1 tomada - 1,10m do piso
- 1 tecla simples & 1 tecla paralelo & 1 tomada - 1,10m do piso
- 1 tecla paralelo & 1 tomada - 1,10m do piso
- 2 teclas paralelo & 1 tomada - 1,10m do piso
- 1 tecla simples c/ acion. exaustor & 1 tomada - 1,10m do piso
- Tomada baixa 2P+T a 0,30m do piso
- Tomada média 2P+T a 1,10m do piso
- Tomada alta 2P+T a 2,20m do piso
- Tomada no teto
- Caixa de medição embutir a 1,50m do piso
- Quadro de distribuição - embutir a 1,50m do piso
- Caixa de passagem de embutir no piso - alvenaria 300x300x300mm
- Caixa de passagem de sobrepor no teto - pvc 100x100x80mm
- Entrada de serviço aérea
- Ponto 3P+T a 0,30m do piso
- 16 Iluminação de emergência - bloco autônomo de LED

NOTAS:

- EXECUTAR ESTE PROJETO JUNTAMENTE COM O PROJETO ESTRUTURAL;
- ANTES DA CONCRETAGEM PREVER PASSAGEM PARA AS TUBULAÇÕES DENTRO DOS LIMITES ESTABELECIDOS PELA NBR 6118:2014;
- PARA POSICIONAMENTO DAS LUMINÁRIAS OBSERVAR LOCAÇÃO NA PLANTA DE FORRO;
- OS ELETRODUTOS QUE SEGUEM ATÉ O QUADRADO DE ALIMENTAÇÃO GERAL DEVERÃO SER EM PVC RÍGIDO ROSCÁVEL;
- OS ELETRODUTOS APARENTES (PÁTIO) DEVERÃO SER DE AÇO GALVANIZADO;
- ALTERAÇÕES NESTE PROJETO SOMENTE COM AUTORIZAÇÃO EXPRESSA DO FNDE.

REFERÊNCIAS:

- MEMORIAL DESCRITIVO E ESPECIFICAÇÕES TÉCNICAS;
- PLANILHA DE QUANTITATIVOS.

Nº	DATA	DESCRIÇÃO
02	JANEIRO/ 2017	Atendimento à NBR 9050/ 2015; Alteração: quatro de áreas, sanitários infantis 1 e 2, altura da platibanda, mobiliário e equipamento, altura da cerâmica nos sanitários, cor dos portões dos solários e altura da porta PA4; Acréscimo das duchas higiênicas e escaninhos pré-escola. Retirada da chapa de aço abixo da platibanda.
01	AGOSTO/ 2016	Alteração paredes - shaft para tubulação hidráulica e detalhamento; alteração da altura da platibanda.

CONTROLE DE REVISÕES

FNDE Fundo Nacional de Desenvolvimento da Educação — Ministério da Educação

PROJETO PADRÃO - FNDE

PROPRIETÁRIO: :

ENDEREÇO:

MUNICÍPIO -- UF:

PROPRIETÁRIO

RESP. TÉCNICO — CREA

AUTOR DO PROJETO — CAU

CLFO	CREA
	RA

OBSERVAÇÕES:

PROGRAMA PROINFÂNCIA - PROJETO TIPO 2

PROJETO DE INSTALÇAÕES

COORDENAÇÃO	DISTRIBUIÇÃO DA REDE ELÉTRICA 220V ILUMINAÇÃO E TOMADAS PLANTA BAIXA		ELE
CGEST - Coordenação Geral de Infraestrutura Educacional	REVISÃO R.00 R.01 R.02	ESCALA 1/75	PRANCHA 01/02
FORMATO (1050x750)		DATA EMISSÃO JANEIRO/2017	

PRODUTOS GRÁFICOS – ELÉTRICA – 10 pranchas

Instalações Elétricas – 127V-220V – 2 pranchas

Nome do arquivo	Título	Escala	Prancha
TIPO2-ELE-PLB-GER0-01-127V-220V_R02	Planta de distribuição da rede elétrica - 127V-220V	1:75	1050 x 750
TIPO2-ELE-DIG-GER0-02-127V-220V_R02	Quadro de Cargas e Detalhes – 127V-220V	indicada	A0

Instalações Elétricas – 220 V – 2 pranchas

Nome do arquivo	Título	Escala	Prancha
TIPO2-ELE-PLB-GER0-01-220V_R02	Planta de distribuição da rede elétrica - 220V	1:75	1050 x 750
TIPO2-ELE-DIG-GER0-02-220V_R02	Quadro de Cargas e Detalhes – 220V	indicada	A0

Sistema de Proteção contra Descargas Atmosféricas – 3 pranchas

Nome do arquivo	Título	Escala	Prancha
TIPO2-EDA-PLB-GER0-01_R02	Planta Baixa do Térreo	1:75	841 x 630
TIPO2-EDA-COB-GER0-02_R02	Planta de Cobertura	1:75	841 x 630
TIPO2-EDA-DET-GER0-03_R02	Detalhes Construtivos	indicada	1135 x 594

Instalações de Climatização – 1 prancha

Nome do arquivo	Título	Escala	Prancha
TIPO2-ECL-PLB-GER0-01_R02	Lançamento da rede de dreno de ar condicionado	1:75	841 x 630

Instalação de Cabeamento Estruturado – 1 prancha

Nome do arquivo	Título	Escala	Prancha
TIPO2-ECE-PLB-GER0-01_R02	Lançamento da rede lógica	1:75	841 x 630

Sistema de Exaustão – 1 prancha

Nome do arquivo	Título	Escala	Prancha
TIPO2-EEX-PLC-SER0-01_R02	Planta Baixa e Detalhes - Cozinha	indicada	841 x 594